高校男子ダブルス（BD366）

令和元年度　宮城県ジュニアバドミントン選手権大会　兼　宮城県高等学校新人大会バドミントン競技１次予選会

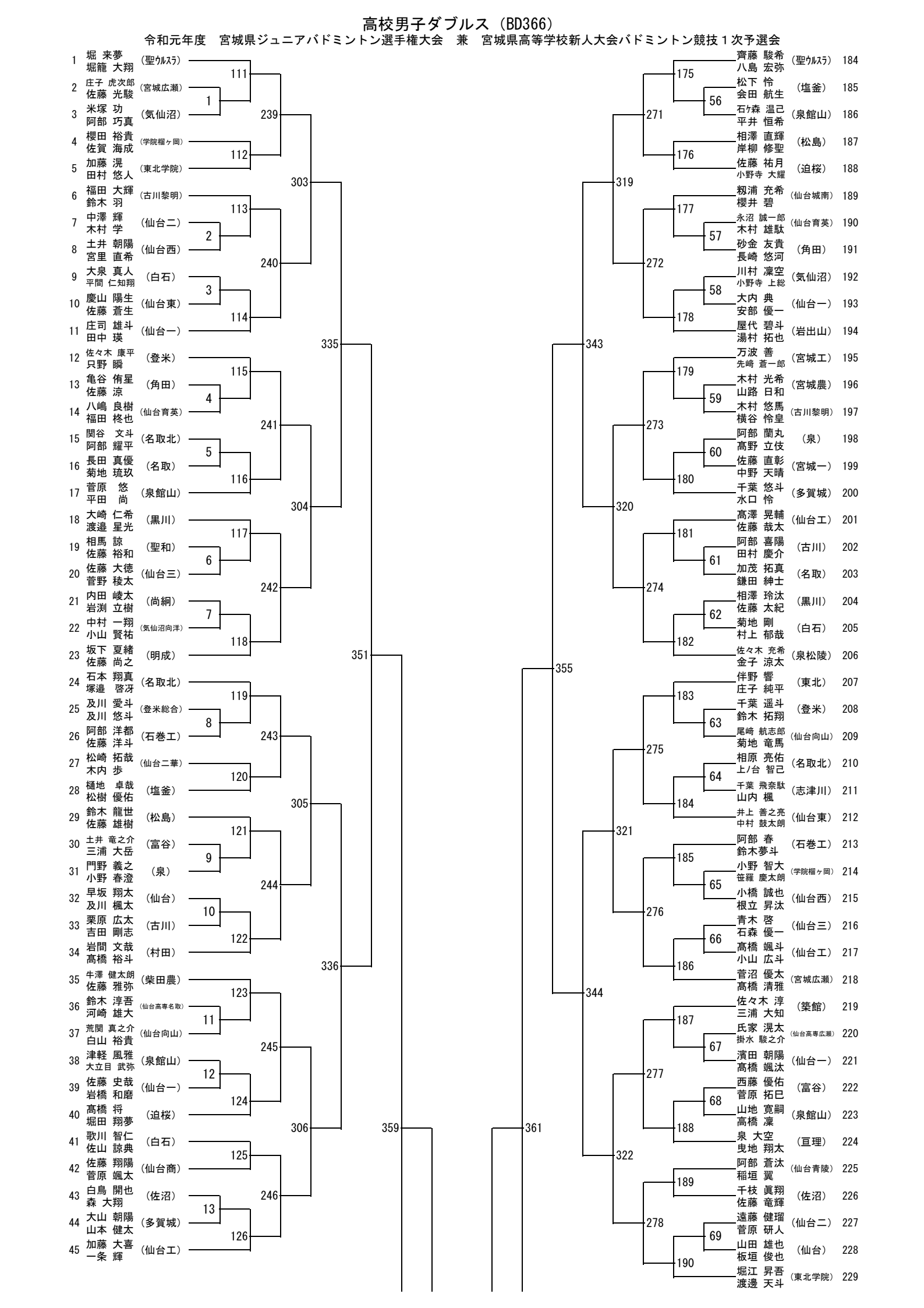

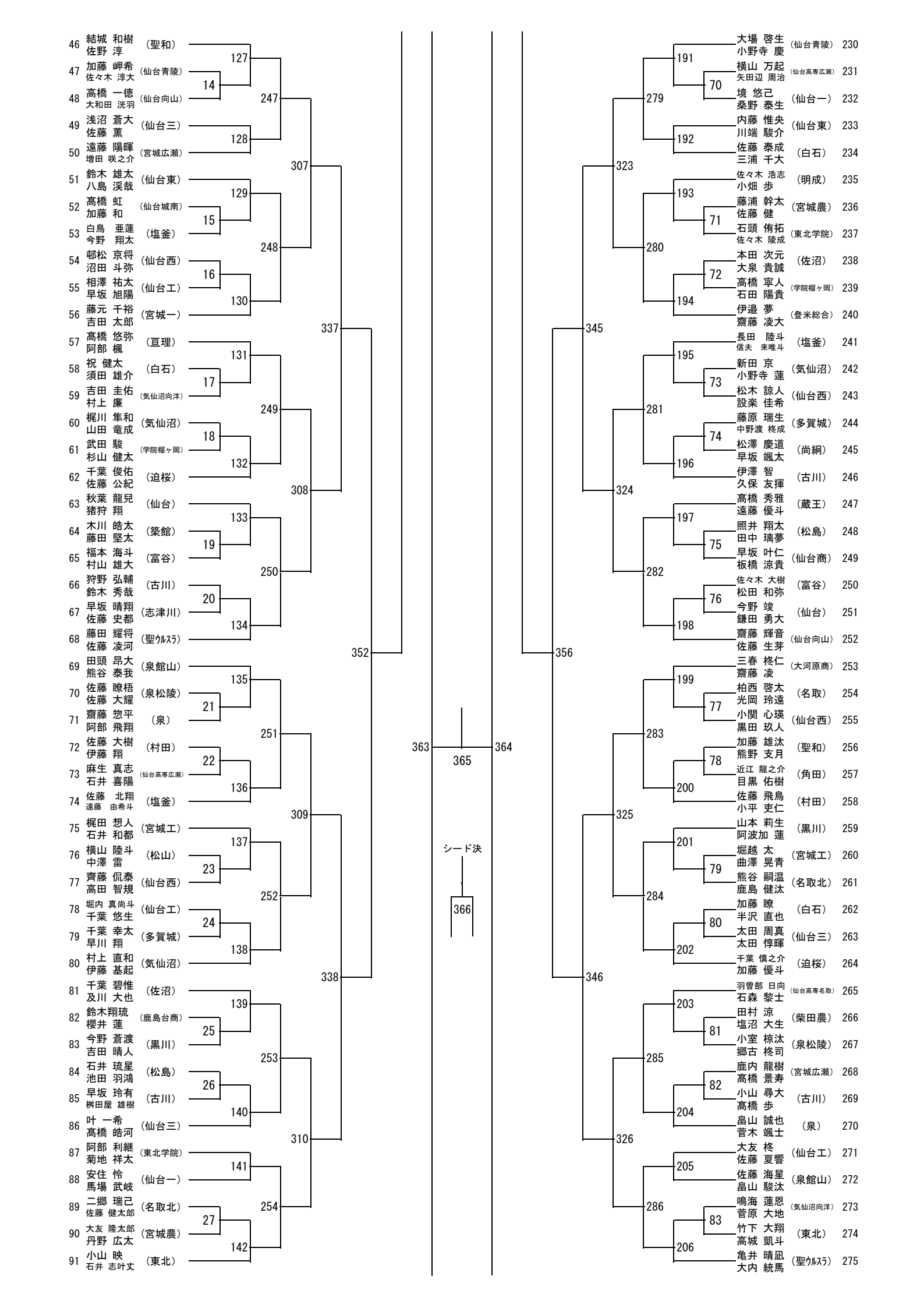
46 結城 和樹 佐野 淳 (聖和)
47 加藤 岬希 佐々木 淳大 (仙台青陵)
48 高橋 一徳 大和田 洸羽 (仙台向山)
49 浅沼 蒼大 佐藤 薫 (仙台三)
50 遠藤 陽暉 増田 咲之介 (宮城広瀬)
51 鈴木 雄太 八島 渓哉 (仙台東)
52 髙橋 虹 加藤 和 (仙台城南)
53 白鳥 亜蓮 今野 翔太 (塩釜)
54 邨松 京将 沼田 斗弥 (仙台西)
55 相澤 祐太 早坂 旭陽 (仙台工)
56 藤元 千裕 吉田 太郎 (宮城一)
57 髙橋 悠弥 阿部 楓 (亘理)
58 祝 健太 須田 雄介 (白石)
59 吉田 圭佑 村上 廉 (気仙沼向洋)
60 梶川 隼和 山田 竜成 (気仙沼)
61 武田 駿 杉山 健太 (学院榴ヶ岡)
62 千葉 俊佑 佐藤 公紀 (迫桜)
63 秋葉 龍兒 猪狩 翔 (仙台)
64 木川 皓太 藤田 堅太 (築館)
65 福本 海斗 村山 雄大 (富谷)
66 狩野 弘輔 鈴木 秀哉 (古川)
67 早坂 晴翔 佐藤 史都 (志津川)
68 藤田 耀将 佐藤 凌河 (聖ｳﾙｽﾗ)
69 田頭 昂大 熊谷 泰我 (泉館山)
70 佐藤 暸梧 佐藤 大耀 (泉松陵)
71 齋藤 惣平 阿部 飛翔 (泉)
72 佐藤 大樹 伊藤 翔 (村田)
73 麻生 真志 石井 喜陽 (仙台高専広瀬)
74 佐藤 北翔 遠藤 由希斗 (塩釜)
75 梶田 想人 石井 和都 (宮城工)
76 横山 陸斗 中澤 雷 (松山)
77 齊藤 侃泰 高田 智規 (仙台西)
78 堀内 真尚斗 千葉 悠生 (仙台工)
79 千葉 幸太 早川 翔 (多賀城)
80 村上 直和 伊藤 基起 (気仙沼)
81 千葉 碧惟 及川 大也 (佐沼)
82 鈴木翔琉 櫻井 蓮 (鹿島台商)
83 今野 蒼渡 吉田 晴人 (黒川)
84 石井 琉星 池田 羽鴻 (松島)
85 早坂 玲有 桝田屋 雄樹 (古川)
86 叶 一希 髙橋 皓河 (仙台三)
87 阿部 利継 菊地 祥太 (東北学院)
88 安住 怜 馬場 武岐 (仙台一)
89 二郷 瑞己 佐藤 健太郎 (名取北)
90 大友 隆太郎 丹野 広太 (宮城農)
91 小山 映 石井 志叶丈 (東北)
127
128
129
130
131
132
133
134
135
136
137
138
139
140
141
142
14
15
16
17
18
19
20
21
22
23
24
25
26
27
247
248
249
250
251
252
253
254
307
308
309
310
337
338
352
363
364
365
シード決
366
191
192
193
194
195
196
197
198
199
200
201
202
203
204
205
206
70
71
72
73
74
75
76
77
78
79
80
81
82
83
279
280
281
282
283
284
285
286
323
324
325
326
345
346
356
大場 啓生 小野寺 慶 (仙台青陵) 230
横山 万起 矢田辺 周治 (仙台高専広瀬) 231
境 悠己 桑野 泰生 (仙台一) 232
内藤 惟央 川端 駿介 (仙台東) 233
佐藤 泰成 三浦 千大 (白石) 234
佐々木 浩志 小畑 歩 (明成) 235
藤浦 幹太 佐藤 健 (宮城農) 236
石頭 侑拓 佐々木 陵成 (東北学院) 237
本田 次元 大泉 貴誠 (佐沼) 238
高橋 寧人 石田 陽貴 (学院榴ヶ岡) 239
伊邉 夢 齋藤 凌大 (登米総合) 240
長田 陸斗 信夫 来唯斗 (塩釜) 241
新田 京 小野寺 蓮 (気仙沼) 242
松木 諒人 設楽 佳希 (仙台西) 243
藤原 瑞生 中野渡 柊成 (多賀城) 244
松澤 慶道 早坂 颯太 (尚絅) 245
伊澤 智 久保 友揮 (古川) 246
髙橋 秀雅 遠藤 優斗 (蔵王) 247
照井 翔太 田中 璃夢 (松島) 248
早坂 叶仁 板橋 涼貴 (仙台商) 249
佐々木 大樹 松田 和弥 (富谷) 250
今野 竣 鎌田 勇大 (仙台) 251
齋藤 輝音 佐藤 生芽 (仙台向山) 252
三春 柊仁 齋藤 凌 (大河原商) 253
柏西 啓太 光岡 玲遠 (名取) 254
小関 心瑛 黒田 玖人 (仙台西) 255
加藤 雄汰 熊野 支月 (聖和) 256
近江 龍之介 目黒 佑樹 (角田) 257
佐藤 飛鳥 小平 吏仁 (村田) 258
山本 莉生 阿波加 蓮 (黒川) 259
堀越 太 曲澤 晃青 (宮城工) 260
熊谷 嗣温 鹿島 健汰 (名取北) 261
加藤 瞭 半沢 直也 (白石) 262
太田 周真 太田 惇暉 (仙台三) 263
千葉 慎之介 加藤 優斗 (迫桜) 264
羽曽部 日向 石森 黎士 (仙台高専名取) 265
田村 涼 塩沼 大生 (柴田農) 266
小室 椋汰 郷古 柊司 (泉松陵) 267
鹿内 龍樹 髙橋 景寿 (宮城広瀬) 268
小山 尋大 髙橋 歩 (古川) 269
畠山 誠也 菅木 颯士 (泉) 270
大友 柊 佐藤 夏響 (仙台工) 271
佐藤 海星 畠山 駿汰 (泉館山) 272
鳴海 蓮恩 菅原 大地 (気仙沼向洋) 273
竹下 大翔 高城 凱斗 (東北) 274
亀井 晴凪 大内 統馬 (聖ｳﾙｽﾗ) 275

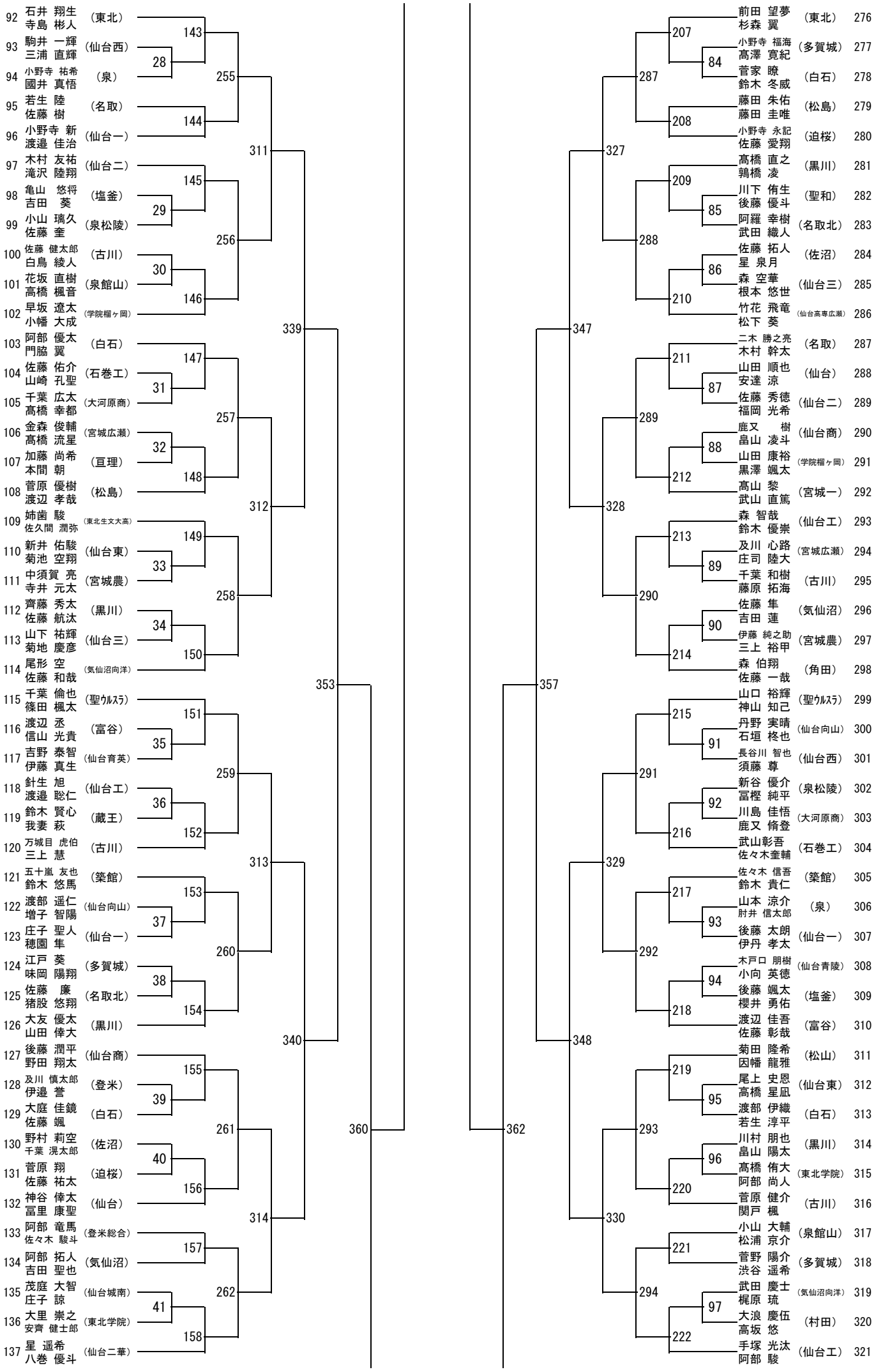
92 石井 翔生 寺島 彬人 (東北)
93 駒井 一輝 三浦 直輝 (仙台西)
94 小野寺 祐希 國井 真悟 (泉)
95 若生 陸 佐藤 樹 (名取)
96 小野寺 新 渡邉 佳治 (仙台一)
97 木村 友祐 滝沢 陸翔 (仙台二)
98 亀山 悠将 吉田 葵 (塩釜)
99 小山 璃久 佐藤 奎 (泉松陵)
100 佐藤 健太郎 白鳥 綾人 (古川)
101 花坂 直樹 高橋 楓音 (泉館山)
102 早坂 遼太 小幡 大成 (学院榴ヶ岡)
103 阿部 優太 門脇 翼 (白石)
104 佐藤 佑介 山崎 孔聖 (石巻工)
105 千葉 広太 高橋 幸都 (大河原商)
106 金森 俊輔 高橋 流星 (宮城広瀬)
107 加藤 尚希 本間 朝 (亘理)
108 菅原 優樹 渡辺 孝哉 (松島)
109 姉歯 駿 佐久間 潤弥 (東北生文大高)
110 新井 佑駿 菊池 空翔 (仙台東)
111 中須賀 亮 寺井 元太 (宮城農)
112 齊藤 秀太 佐藤 航汰 (黒川)
113 山下 祐輝 菊地 慶彦 (仙台三)
114 尾形 空 佐藤 和哉 (気仙沼向洋)
115 千葉 倫也 篠田 楓太 (聖ｳﾙｽﾗ)
116 渡辺 丞 信山 光貴 (富谷)
117 吉野 泰智 伊藤 真生 (仙台育英)
118 針生 旭 渡邉 聡仁 (仙台工)
119 鈴木 賢心 我妻 萩 (蔵王)
120 万城目 虎伯 三上 慧 (古川)
121 五十嵐 友也 鈴木 悠馬 (築館)
122 渡部 遥仁 増子 智陽 (仙台向山)
123 庄子 聖人 穂園 隼 (仙台一)
124 江戸 葵 味岡 陽翔 (多賀城)
125 佐藤 廉 猪股 悠翔 (名取北)
126 大友 優太 山田 倖大 (黒川)
127 後藤 潤平 野田 翔太 (仙台商)
128 及川 慎太郎 伊邉 誉 (登米)
129 大庭 佳鏡 佐藤 颯 (白石)
130 野村 莉空 千葉 滉太郎 (佐沼)
131 菅原 翔 佐藤 祐太 (迫桜)
132 神谷 倖太 冨里 康聖 (仙台)
133 阿部 竜馬 佐々木 駿斗 (登米総合)
134 阿部 拓人 吉田 聖也 (気仙沼)
135 茂庭 大智 庄子 諒 (仙台城南)
136 大里 崇之 安齊 健士郎 (東北学院)
137 星 遥希 八巻 優斗 (仙台二華)
143
144
145
146
147
148
149
150
151
152
153
154
155
156
157
158
28
29
30
31
32
33
34
35
36
37
38
39
40
41
255
256
257
258
259
260
261
262
311
312
313
314
339
340
353
360
前田 望夢 杉森 翼 (東北) 276
小野寺 福海 髙澤 寛紀 (多賀城) 277
菅家 瞭 鈴木 冬威 (白石) 278
藤田 朱佑 藤田 圭唯 (松島) 279
小野寺 永記 佐藤 愛翔 (迫桜) 280
髙橋 直之 鵜橋 凌 (黒川) 281
川下 侑生 後藤 優斗 (聖和) 282
阿羅 幸樹 武田 織人 (名取北) 283
佐藤 拓人 星 泉月 (佐沼) 284
森 空華 根本 悠世 (仙台三) 285
竹花 飛竜 松下 葵 (仙台高専広瀬) 286
二木 勝之亮 木村 幹太 (名取) 287
山田 順也 安達 涼 (仙台) 288
佐藤 秀徳 福岡 光希 (仙台二) 289
鹿又 樹 畠山 凌斗 (仙台商) 290
山田 康裕 黒澤 颯太 (学院榴ヶ岡) 291
髙山 黎 武山 直篤 (宮城一) 292
森 智哉 鈴木 優崇 (仙台工) 293
及川 心路 庄司 陸大 (宮城広瀬) 294
千葉 和樹 藤原 拓海 (古川) 295
佐藤 隼 吉田 蓮 (気仙沼) 296
伊藤 純之助 三上 裕甲 (宮城農) 297
森 伯翔 佐藤 一哉 (角田) 298
山口 裕輝 神山 知己 (聖ｳﾙｽﾗ) 299
丹野 実晴 石垣 柊也 (仙台向山) 300
長谷川 智也 須藤 尊 (仙台西) 301
新谷 優介 冨樫 純平 (泉松陵) 302
川島 佳悟 鹿又 脩登 (大河原商) 303
武山彰吾 佐々木奎輔 (石巻工) 304
佐々木 信吾 鈴木 貴仁 (築館) 305
山本 涼介 肘井 信太郎 (泉) 306
後藤 太朗 伊丹 孝太 (仙台一) 307
木戸口 朋樹 小向 英徳 (仙台青陵) 308
後藤 颯太 櫻井 勇佑 (塩釜) 309
渡辺 佳吾 佐藤 彰哉 (富谷) 310
菊田 隆希 因幡 龍雅 (松山) 311
尾上 史恩 高橋 星凪 (仙台東) 312
渡部 伊織 若生 淳平 (白石) 313
川村 朋也 畠山 陽太 (黒川) 314
髙橋 侑大 阿部 尚人 (東北学院) 315
菅原 健介 関戸 楓 (古川) 316
小山 大輔 松浦 京介 (泉館山) 317
菅野 陽介 渋谷 遥希 (多賀城) 318
武田 慶士 梶原 琉 (気仙沼向洋) 319
大浪 慶伍 高坂 悠 (村田) 320
手塚 光汰 阿部 駿 (仙台工) 321
207
208
209
210
211
212
213
214
215
216
217
218
219
220
221
222
84
85
86
87
88
89
90
91
92
93
94
95
96
97
287
288
289
290
291
292
293
294
327
328
329
330
347
348
357
362

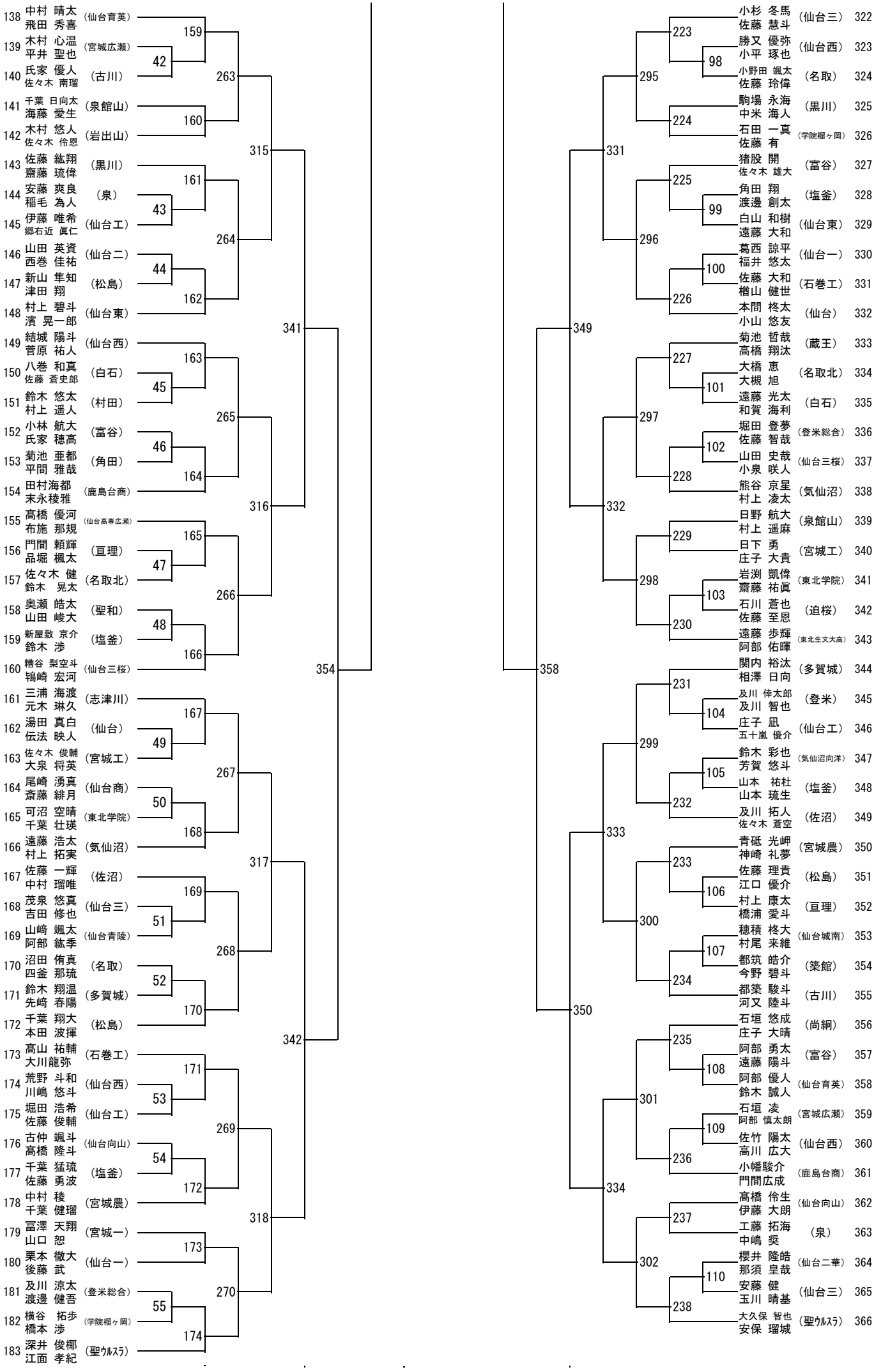
138 中村 晴太 飛田 秀喜 (仙台育英)
139 木村 心温 平井 聖也 (宮城広瀬)
140 氏家 優人 佐々木 南瑠 (古川)
141 千葉 日向太 海藤 愛生 (泉館山)
142 木村 悠人 佐々木 伶恩 (岩出山)
143 佐藤 紘翔 齋藤 琉偉 (黒川)
144 安藤 爽良 稲毛 為人 (泉)
145 伊藤 唯希 郷右近 眞仁 (仙台工)
146 山田 英資 西巻 佳祐 (仙台二)
147 新山 隼知 津田 翔 (松島)
148 村上 碧斗 濱 晃一郎 (仙台東)
149 結城 陽斗 菅原 祐人 (仙台西)
150 八巻 和真 佐藤 蒼史郎 (白石)
151 鈴木 悠太 村上 遥人 (村田)
152 小林 航大 氏家 穂高 (富谷)
153 菊池 亜都 平間 雅哉 (角田)
154 田村海都 末永稜雅 (鹿島台商)
155 髙橋 優河 布施 那規 (仙台高専広瀬)
156 門間 頼輝 品堀 楓太 (亘理)
157 佐々木 健 鈴木 晃太 (名取北)
158 奥瀬 皓太 山田 峻大 (聖和)
159 新屋敷 京介 鈴木 渉 (塩釜)
160 糟谷 梨空斗 鴇崎 宏河 (仙台三桜)
161 三浦 海渡 元木 琳久 (志津川)
162 湯田 真白 伝法 映人 (仙台)
163 佐々木 俊輔 大泉 将英 (宮城工)
164 尾崎 湧真 斎藤 緋月 (仙台商)
165 可沼 空晴 千葉 壮瑛 (東北学院)
166 遠藤 浩太 村上 拓実 (気仙沼)
167 佐藤 一輝 中村 瑠唯 (佐沼)
168 茂泉 悠真 吉田 修也 (仙台三)
169 山﨑 颯太 阿部 紘季 (仙台青陵)
170 沼田 侑真 四釜 那琉 (名取)
171 鈴木 翔温 先﨑 春陽 (多賀城)
172 千葉 翔大 本田 波揮 (松島)
173 髙山 祐輔 大川龍弥 (石巻工)
174 荒野 斗和 川嶋 悠斗 (仙台西)
175 堀田 浩希 佐藤 俊輔 (仙台工)
176 古仲 颯斗 髙橋 隆斗 (仙台向山)
177 千葉 猛琉 佐藤 勇波 (塩釜)
178 中村 稜 千葉 健瑠 (宮城農)
179 冨澤 天翔 山口 恕 (宮城一)
180 栗本 徹大 後藤 武 (仙台一)
181 及川 涼太 渡邊 健吾 (登米総合)
182 横谷 拓歩 橋本 渉 (学院榴ヶ岡)
183 深井 俊椰 江面 孝紀 (聖ｳﾙｽﾗ)
小杉 冬馬 佐藤 慧斗 (仙台三) 322
勝又 優弥 小平 琢也 (仙台西) 323
小野田 颯太 佐藤 玲偉 (名取) 324
駒場 永海 中米 海人 (黒川) 325
石田 一真 佐藤 有 (学院榴ヶ岡) 326
猪股 開 佐々木 雄大 (富谷) 327
角田 翔 渡邊 創太 (塩釜) 328
白山 和樹 遠藤 大和 (仙台東) 329
葛西 諒平 福井 悠太 (仙台一) 330
佐藤 大和 楢山 健世 (石巻工) 331
本間 柊太 小山 悠友 (仙台) 332
菊池 哲哉 高橋 翔汰 (蔵王) 333
大橋 恵 大槻 旭 (名取北) 334
遠藤 光太 和賀 海利 (白石) 335
堀田 登夢 佐藤 智哉 (登米総合) 336
山田 史哉 小泉 咲人 (仙台三桜) 337
熊谷 京星 村上 凌太 (気仙沼) 338
日野 航大 村上 遥麻 (泉館山) 339
日下 勇 庄子 大貴 (宮城工) 340
岩渕 凱偉 齋藤 祐眞 (東北学院) 341
石川 蒼也 佐藤 至恩 (迫桜) 342
遠藤 歩輝 阿部 佑暉 (東北生文大高) 343
関内 裕汰 相澤 日向 (多賀城) 344
及川 倖太郎 及川 智也 (登米) 345
庄子 凪 五十嵐 優介 (仙台工) 346
鈴木 彩也 芳賀 悠斗 (気仙沼向洋) 347
山本 祐杜 山本 琉生 (塩釜) 348
及川 拓人 佐々木 蒼空 (佐沼) 349
青砥 光岬 神崎 礼夢 (宮城農) 350
佐藤 理貴 江口 優介 (松島) 351
村上 康太 橋浦 愛斗 (亘理) 352
穂積 柊大 村尾 来維 (仙台城南) 353
都筑 皓介 今野 碧斗 (築館) 354
都築 駿斗 河又 陸斗 (古川) 355
石垣 悠成 庄子 大晴 (尚絅) 356
阿部 勇太 遠藤 陽斗 (富谷) 357
阿部 優人 鈴木 誠人 (仙台育英) 358
石垣 凌 阿部 慎太朗 (宮城広瀬) 359
佐竹 陽太 高川 広大 (仙台西) 360
小幡駿介 門間広成 (鹿島台商) 361
髙橋 伶生 伊藤 大朗 (仙台向山) 362
工藤 拓海 中嶋 奨 (泉) 363
櫻井 隆皓 那須 皇哉 (仙台二華) 364
安藤 健 玉川 晴基 (仙台三) 365
大久保 智也 安保 瑠城 (聖ｳﾙｽﾗ) 366
42
43
44
45
46
47
48
49
50
51
52
53
54
55
98
99
100
101
102
103
104
105
106
107
108
109
110
159
160
161
162
163
164
165
166
167
168
169
170
171
172
173
174
223
224
225
226
227
228
229
230
231
232
233
234
235
236
237
238
263
264
265
266
267
268
269
270
295
296
297
298
299
300
301
302
315
316
317
318
331
332
333
334
341
342
349
350
354
358

高校男子シングルス（BS811）

令和元年度　宮城県ジュニアバドミントン選手権大会　兼　宮城県高等学校新人大会バドミントン競技１次予選会

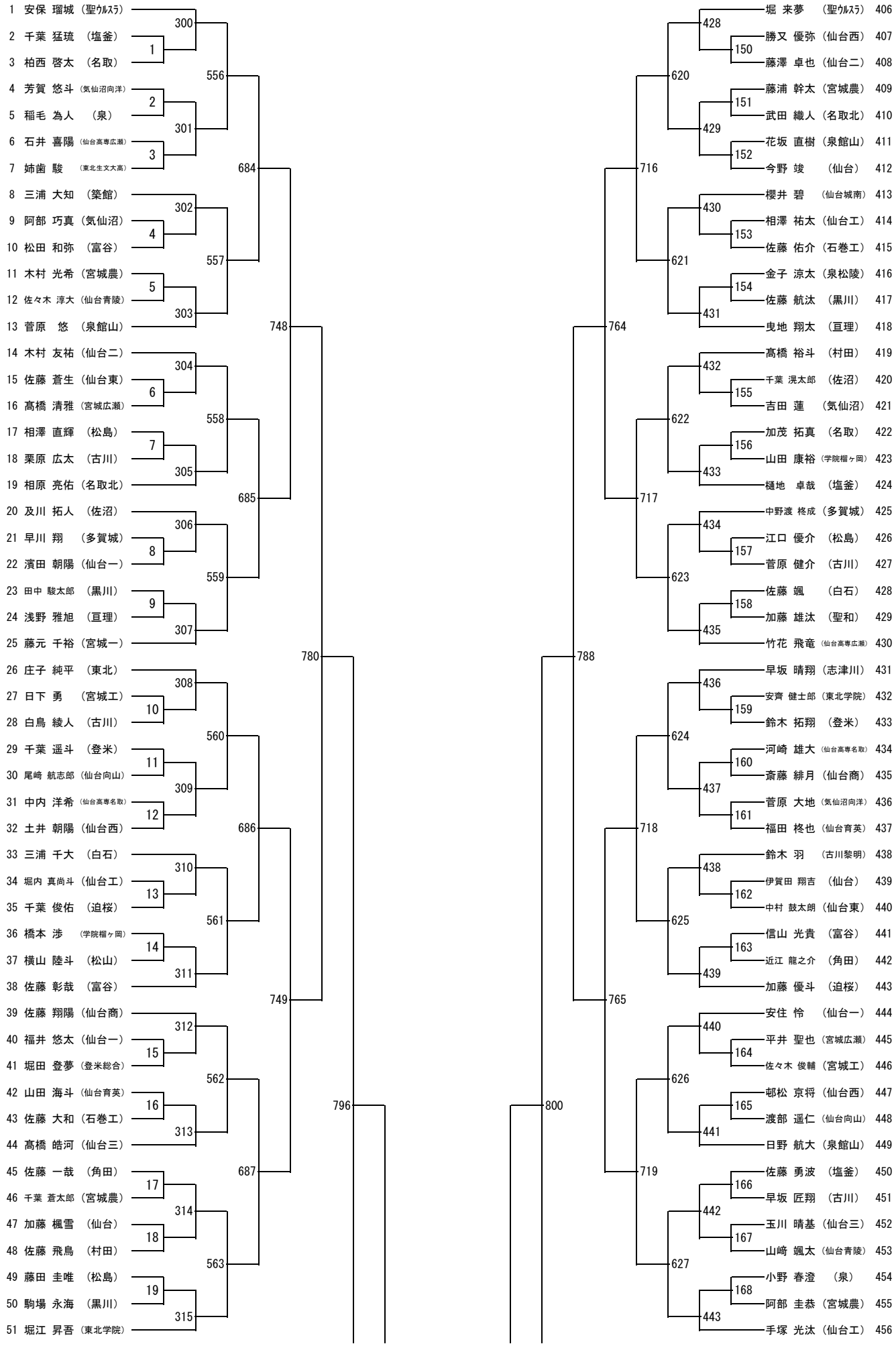

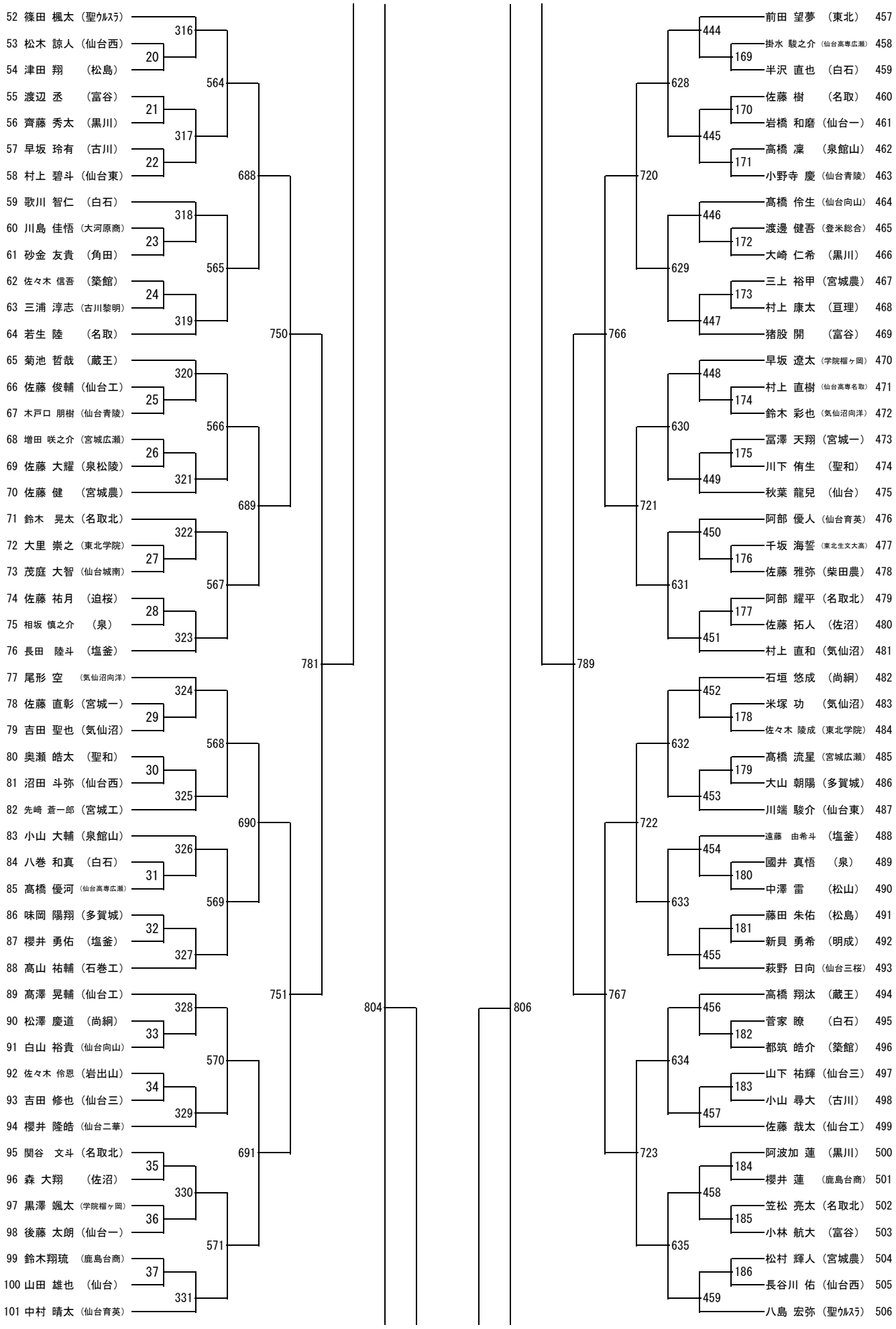
52 篠田 楓太 (聖ｳﾙｽﾗ)
53 松木 諒人 (仙台西)
54 津田 翔 (松島)
55 渡辺 丞 (富谷)
56 齊藤 秀太 (黒川)
57 早坂 玲有 (古川)
58 村上 碧斗 (仙台東)
59 歌川 智仁 (白石)
60 川島 佳悟 (大河原商)
61 砂金 友貴 (角田)
62 佐々木 信吾 (築館)
63 三浦 淳志 (古川黎明)
64 若生 陸 (名取)
65 菊池 哲哉 (蔵王)
66 佐藤 俊輔 (仙台工)
67 木戸口 朋樹 (仙台青陵)
68 増田 咲之介 (宮城広瀬)
69 佐藤 大耀 (泉松陵)
70 佐藤 健 (宮城農)
71 鈴木 晃太 (名取北)
72 大里 崇之 (東北学院)
73 茂庭 大智 (仙台城南)
74 佐藤 祐月 (迫桜)
75 相坂 慎之介 (泉)
76 長田 陸斗 (塩釜)
77 尾形 空 (気仙沼向洋)
78 佐藤 直彰 (宮城一)
79 吉田 聖也 (気仙沼)
80 奥瀬 皓太 (聖和)
81 沼田 斗弥 (仙台西)
82 先崎 蒼一郎 (宮城工)
83 小山 大輔 (泉館山)
84 八巻 和真 (白石)
85 髙橋 優河 (仙台高専広瀬)
86 味岡 陽翔 (多賀城)
87 櫻井 勇佑 (塩釜)
88 髙山 祐輔 (石巻工)
89 髙澤 晃輔 (仙台工)
90 松澤 慶道 (尚絅)
91 白山 裕貴 (仙台向山)
92 佐々木 伶恩 (岩出山)
93 吉田 修也 (仙台三)
94 櫻井 隆皓 (仙台二華)
95 関谷 文斗 (名取北)
96 森 大翔 (佐沼)
97 黒澤 颯太 (学院榴ヶ岡)
98 後藤 太朗 (仙台一)
99 鈴木翔琉 (鹿島台商)
100 山田 雄也 (仙台)
101 中村 晴太 (仙台育英)
316
20
317
21
22
318
23
319
24
320
25
321
26
322
27
323
28
324
29
325
30
326
31
327
32
328
33
329
34
330
35
36
331
37
564
565
566
567
568
569
570
571
688
689
690
691
750
751
781
804
806
前田 望夢 (東北) 457
掛水 駿之介 (仙台高専広瀬) 458
半沢 直也 (白石) 459
佐藤 樹 (名取) 460
岩橋 和磨 (仙台一) 461
高橋 凜 (泉館山) 462
小野寺 慶 (仙台青陵) 463
髙橋 伶生 (仙台向山) 464
渡邊 健吾 (登米総合) 465
大崎 仁希 (黒川) 466
三上 裕甲 (宮城農) 467
村上 康太 (亘理) 468
猪股 開 (富谷) 469
早坂 遼太 (学院榴ヶ岡) 470
村上 直樹 (仙台高専名取) 471
鈴木 彩也 (気仙沼向洋) 472
冨澤 天翔 (宮城一) 473
川下 侑生 (聖和) 474
秋葉 龍兒 (仙台) 475
阿部 優人 (仙台育英) 476
千坂 海誓 (東北生文大高) 477
佐藤 雅弥 (柴田農) 478
阿部 耀平 (名取北) 479
佐藤 拓人 (佐沼) 480
村上 直和 (気仙沼) 481
石垣 悠成 (尚絅) 482
米塚 功 (気仙沼) 483
佐々木 陵成 (東北学院) 484
髙橋 流星 (宮城広瀬) 485
大山 朝陽 (多賀城) 486
川端 駿介 (仙台東) 487
遠藤 由希斗 (塩釜) 488
國井 真悟 (泉) 489
中澤 雷 (松山) 490
藤田 朱佑 (松島) 491
新貝 勇希 (明成) 492
萩野 日向 (仙台三桜) 493
高橋 翔汰 (蔵王) 494
菅家 瞭 (白石) 495
都筑 皓介 (築館) 496
山下 祐輝 (仙台三) 497
小山 尋大 (古川) 498
佐藤 哉太 (仙台工) 499
阿波加 蓮 (黒川) 500
櫻井 蓮 (鹿島台商) 501
笠松 亮太 (名取北) 502
小林 航大 (富谷) 503
松村 輝人 (宮城農) 504
長谷川 佑 (仙台西) 505
八島 宏弥 (聖ｳﾙｽﾗ) 506
444
169
445
170
171
446
172
447
173
448
174
449
175
450
176
451
177
452
178
453
179
454
180
455
181
456
182
457
183
458
184
459
185
628
629
630
631
632
633
634
635
720
721
722
723
766
767
789
806

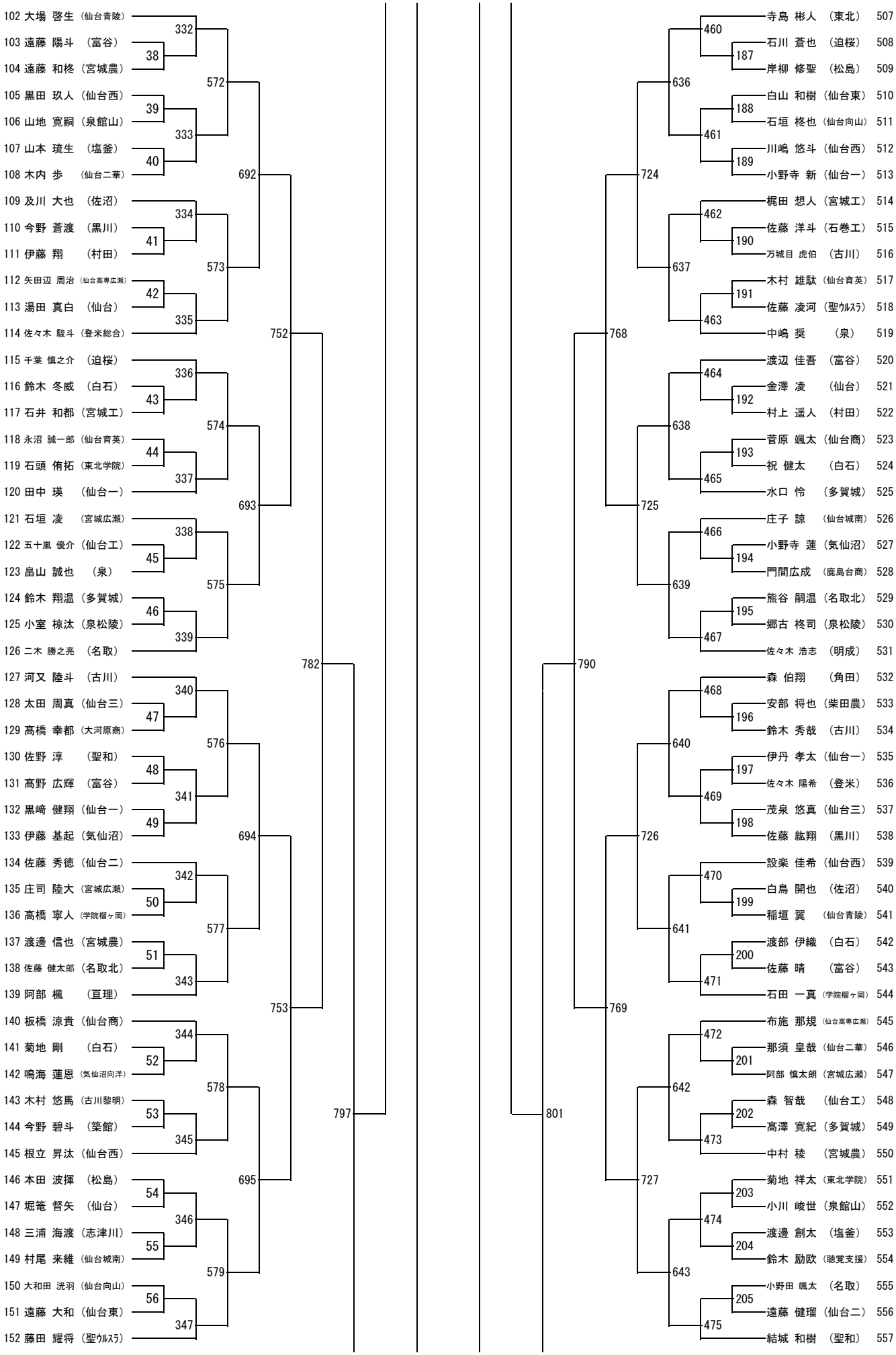

- 102 大場 啓生（仙台青陵）
- 103 遠藤 陽斗 （富谷）
- 104 遠藤 和柊（宮城農）
- 105 黒田 玖人（仙台西）
- 106 山地 寛嗣（泉館山）
- 107 山本 琉生 （塩釜）
- 108 木内 歩 （仙台二華）
- 109 及川 大也 （佐沼）
- 110 今野 蒼渡 （黒川）
- 111 伊藤 翔 （村田）
- 112 矢田辺 周治（仙台高専広瀬）
- 113 湯田 真白 （仙台）
- 114 佐々木 駿斗（登米総合）
- 115 千葉 慎之介 （迫桜）
- 116 鈴木 冬威 （白石）
- 117 石井 和都（宮城工）
- 118 永沼 誠一郎（仙台育英）
- 119 石頭 侑拓（東北学院）
- 120 田中 瑛 （仙台一）
- 121 石垣 凌 （宮城広瀬）
- 122 五十嵐 優介（仙台工）
- 123 畠山 誠也 （泉）
- 124 鈴木 翔温（多賀城）
- 125 小室 椋汰（泉松陵）
- 126 二木 勝之亮 （名取）
- 127 河又 陸斗 （古川）
- 128 太田 周真（仙台三）
- 129 髙橋 幸都（大河原商）
- 130 佐野 淳 （聖和）
- 131 高野 広輝 （富谷）
- 132 黒﨑 健翔（仙台一）
- 133 伊藤 基起（気仙沼）
- 134 佐藤 秀徳（仙台二）
- 135 庄司 陸大（宮城広瀬）
- 136 高橋 寧人（学院榴ヶ岡）
- 137 渡邊 信也（宮城農）
- 138 佐藤 健太郎（名取北）
- 139 阿部 楓 （亘理）
- 140 板橋 涼貴（仙台商）
- 141 菊地 剛 （白石）
- 142 鳴海 蓮恩（気仙沼向洋）
- 143 木村 悠馬（古川黎明）
- 144 今野 碧斗 （築館）
- 145 根立 昇汰（仙台西）
- 146 本田 波揮 （松島）
- 147 堀篭 督矢 （仙台）
- 148 三浦 海渡（志津川）
- 149 村尾 来維（仙台城南）
- 150 大和田 洸羽（仙台向山）
- 151 遠藤 大和（仙台東）
- 152 藤田 耀将（聖ｳﾙｽﾗ）

- 332
- 38
- 572
- 39
- 333
- 40
- 692
- 334
- 41
- 573
- 42
- 335
- 752
- 336
- 43
- 574
- 44
- 337
- 693
- 338
- 45
- 575
- 46
- 339
- 782
- 340
- 47
- 576
- 48
- 341
- 49
- 694
- 342
- 50
- 577
- 51
- 343
- 753
- 344
- 52
- 578
- 53
- 345
- 695
- 54
- 346
- 55
- 579
- 56
- 347
- 797

- 寺島 彬人 （東北） 507
- 石川 蒼也 （迫桜） 508
- 岸柳 修聖 （松島） 509
- 白山 和樹（仙台東） 510
- 石垣 柊也（仙台向山） 511
- 川嶋 悠斗（仙台西） 512
- 小野寺 新（仙台一） 513
- 梶田 想人（宮城工） 514
- 佐藤 洋斗（石巻工） 515
- 万城目 虎伯 （古川） 516
- 木村 雄駄（仙台育英） 517
- 佐藤 凌河（聖ｳﾙｽﾗ） 518
- 中嶋 奨 （泉） 519
- 渡辺 佳吾 （富谷） 520
- 金澤 凌 （仙台） 521
- 村上 遥人 （村田） 522
- 菅原 颯太（仙台商） 523
- 祝 健太 （白石） 524
- 水口 怜 （多賀城） 525
- 庄子 諒 （仙台城南） 526
- 小野寺 蓮（気仙沼） 527
- 門間広成 （鹿島台商） 528
- 熊谷 嗣温（名取北） 529
- 郷古 柊司（泉松陵） 530
- 佐々木 浩志 （明成） 531
- 森 伯翔 （角田） 532
- 安部 将也（柴田農） 533
- 鈴木 秀哉 （古川） 534
- 伊丹 孝太（仙台一） 535
- 佐々木 陽希 （登米） 536
- 茂泉 悠真（仙台三） 537
- 佐藤 紘翔 （黒川） 538
- 設楽 佳希（仙台西） 539
- 白鳥 開也 （佐沼） 540
- 稲垣 翼 （仙台青陵） 541
- 渡部 伊織 （白石） 542
- 佐藤 晴 （富谷） 543
- 石田 一真（学院榴ヶ岡） 544
- 布施 那規（仙台高専広瀬） 545
- 那須 皇哉（仙台二華） 546
- 阿部 慎太朗（宮城広瀬） 547
- 森 智哉 （仙台工） 548
- 髙澤 寛紀（多賀城） 549
- 中村 稜 （宮城農） 550
- 菊地 祥太（東北学院） 551
- 小川 峻世（泉館山） 552
- 渡邊 創太 （塩釜） 553
- 鈴木 励欧（聴覚支援） 554
- 小野田 颯太 （名取） 555
- 遠藤 健瑠（仙台二） 556
- 結城 和樹 （聖和） 557

- 460
- 187
- 636
- 188
- 461
- 189
- 724
- 462
- 190
- 637
- 191
- 463
- 768
- 464
- 192
- 638
- 193
- 465
- 725
- 466
- 194
- 639
- 195
- 467
- 790
- 468
- 196
- 640
- 197
- 469
- 198
- 726
- 470
- 199
- 641
- 200
- 471
- 769
- 472
- 201
- 642
- 202
- 473
- 727
- 203
- 474
- 204
- 643
- 205
- 475
- 801

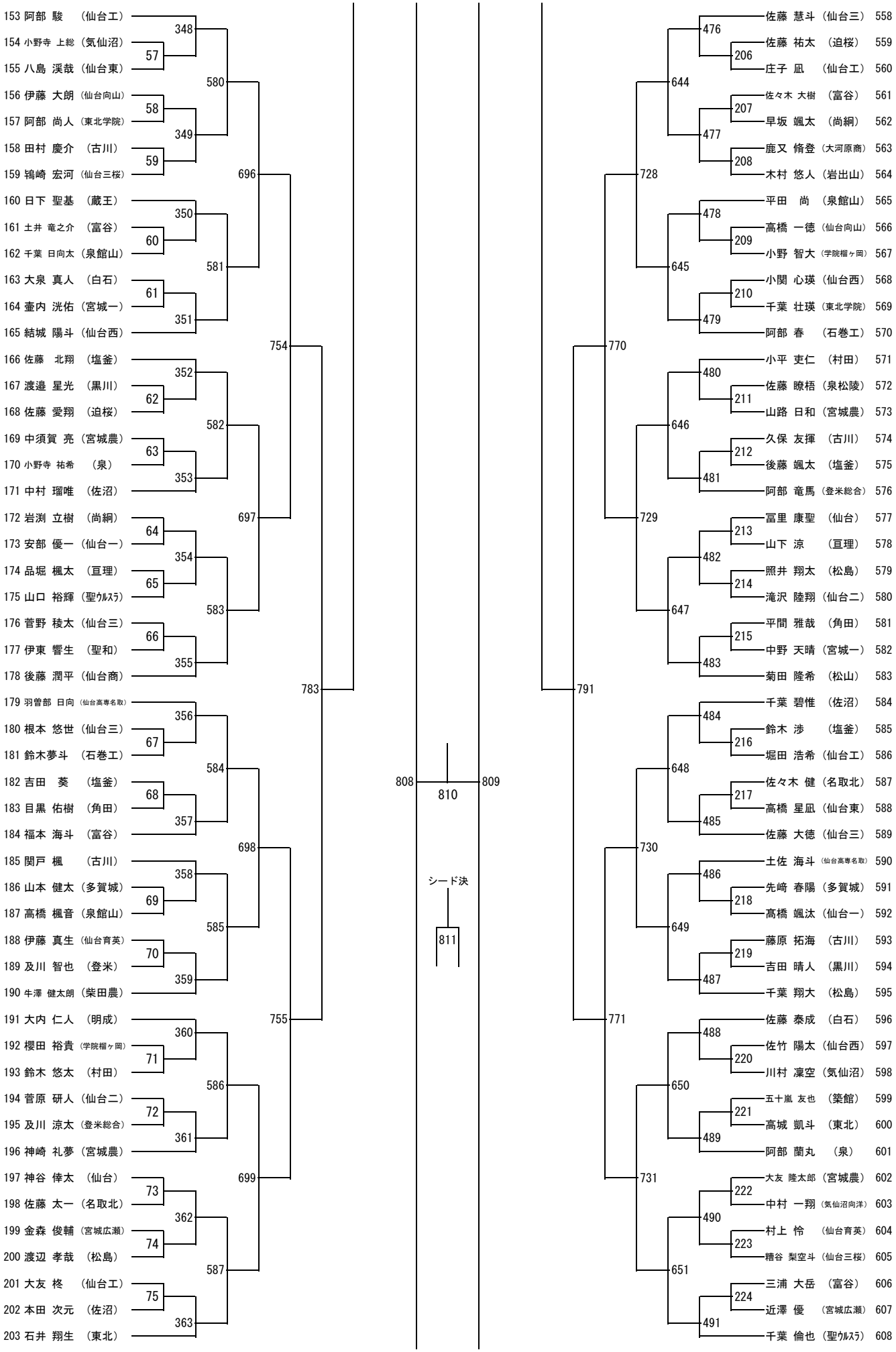
153 阿部 駿 （仙台工）
154 小野寺 上総 （気仙沼）
155 八島 渓哉 （仙台東）
156 伊藤 大朗 （仙台向山）
157 阿部 尚人 （東北学院）
158 田村 慶介 （古川）
159 鴇崎 宏河 （仙台三桜）
160 日下 聖基 （蔵王）
161 土井 竜之介 （富谷）
162 千葉 日向太 （泉館山）
163 大泉 真人 （白石）
164 壷内 洸佑 （宮城一）
165 結城 陽斗 （仙台西）
166 佐藤 北翔 （塩釜）
167 渡邉 星光 （黒川）
168 佐藤 愛翔 （迫桜）
169 中須賀 亮 （宮城農）
170 小野寺 祐希 （泉）
171 中村 瑠唯 （佐沼）
172 岩渕 立樹 （尚絅）
173 安部 優一 （仙台一）
174 品堀 楓太 （亘理）
175 山口 裕輝 （聖ｳﾙｽﾗ）
176 菅野 稜太 （仙台三）
177 伊東 響生 （聖和）
178 後藤 潤平 （仙台商）
179 羽曽部 日向 （仙台高専名取）
180 根本 悠世 （仙台三）
181 鈴木夢斗 （石巻工）
182 吉田 葵 （塩釜）
183 目黒 佑樹 （角田）
184 福本 海斗 （富谷）
185 関戸 楓 （古川）
186 山本 健太 （多賀城）
187 高橋 楓音 （泉館山）
188 伊藤 真生 （仙台育英）
189 及川 智也 （登米）
190 牛澤 健太朗 （柴田農）
191 大内 仁人 （明成）
192 櫻田 裕貴 （学院楯ヶ岡）
193 鈴木 悠太 （村田）
194 菅原 研人 （仙台二）
195 及川 涼太 （登米総合）
196 神崎 礼夢 （宮城農）
197 神谷 倖太 （仙台）
198 佐藤 太一 （名取北）
199 金森 俊輔 （宮城広瀬）
200 渡辺 孝哉 （松島）
201 大友 柊 （仙台工）
202 本田 次元 （佐沼）
203 石井 翔生 （東北）
348
57
580
58
349
59
696
350
60
581
61
351
754
352
62
582
63
353
697
64
354
65
583
66
355
783
356
67
584
68
357
698
358
69
585
70
359
755
360
71
586
72
361
699
73
362
74
587
75
363
808
810
809
シード決
811
佐藤 慧斗 （仙台三） 558
佐藤 祐太 （迫桜） 559
庄子 凪 （仙台工） 560
佐々木 大樹 （富谷） 561
早坂 颯太 （尚絅） 562
鹿又 脩登 （大河原商） 563
木村 悠人 （岩出山） 564
平田 尚 （泉館山） 565
高橋 一徳 （仙台向山） 566
小野 智大 （学院楯ヶ岡） 567
小関 心瑛 （仙台西） 568
千葉 壮瑛 （東北学院） 569
阿部 春 （石巻工） 570
小平 吏仁 （村田） 571
佐藤 暸梧 （泉松陵） 572
山路 日和 （宮城農） 573
久保 友揮 （古川） 574
後藤 颯太 （塩釜） 575
阿部 竜馬 （登米総合） 576
冨里 康聖 （仙台） 577
山下 涼 （亘理） 578
照井 翔太 （松島） 579
滝沢 陸翔 （仙台二） 580
平間 雅哉 （角田） 581
中野 天晴 （宮城一） 582
菊田 隆希 （松山） 583
千葉 碧惟 （佐沼） 584
鈴木 渉 （塩釜） 585
堀田 浩希 （仙台工） 586
佐々木 健 （名取北） 587
高橋 星凪 （仙台東） 588
佐藤 大徳 （仙台三） 589
土佐 海斗 （仙台高専名取） 590
先崎 春陽 （多賀城） 591
高橋 颯汰 （仙台一） 592
藤原 拓海 （古川） 593
吉田 晴人 （黒川） 594
千葉 翔大 （松島） 595
佐藤 泰成 （白石） 596
佐竹 陽太 （仙台西） 597
川村 凜空 （気仙沼） 598
五十嵐 友也 （築館） 599
高城 凱斗 （東北） 600
阿部 蘭丸 （泉） 601
大友 隆太郎 （宮城農） 602
中村 一翔 （気仙沼向洋） 603
村上 怜 （仙台育英） 604
糟谷 梨空斗 （仙台三桜） 605
三浦 大岳 （富谷） 606
近澤 優 （宮城広瀬） 607
千葉 倫也 （聖ｳﾙｽﾗ） 608
476
206
644
207
477
208
728
478
209
645
210
479
770
480
211
646
212
481
729
213
482
214
647
215
483
791
484
216
648
217
485
730
486
218
649
219
487
771
488
220
650
221
489
731
222
490
223
651
224
491

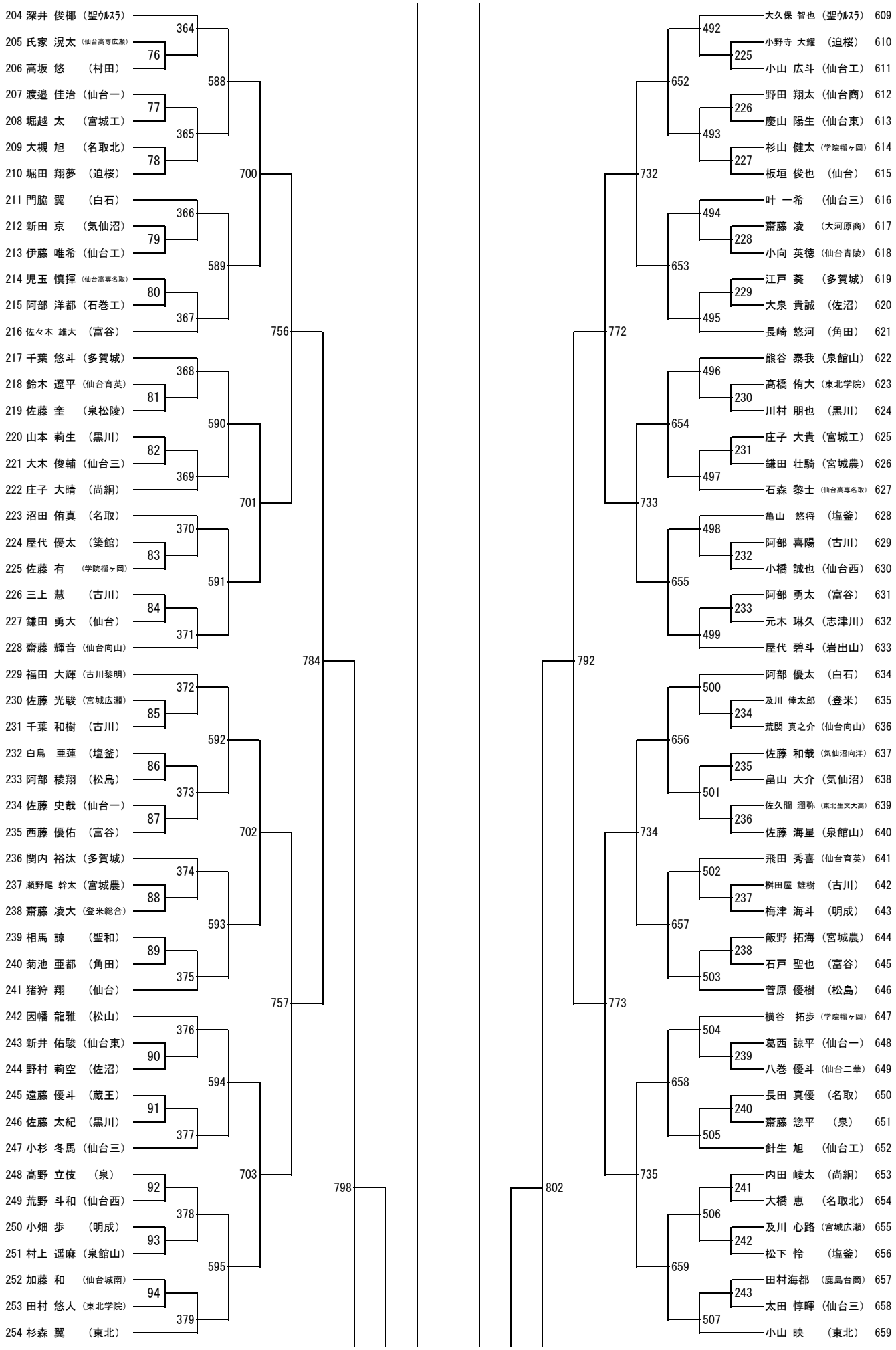
204 深井 俊椰 (聖ウルスラ)
205 氏家 滉太 (仙台高専広瀬)
206 高坂 悠 (村田)
207 渡邉 佳治 (仙台一)
208 堀越 太 (宮城工)
209 大槻 旭 (名取北)
210 堀田 翔夢 (迫桜)
211 門脇 翼 (白石)
212 新田 京 (気仙沼)
213 伊藤 唯希 (仙台工)
214 児玉 慎揮 (仙台高専名取)
215 阿部 洋都 (石巻工)
216 佐々木 雄大 (富谷)
217 千葉 悠斗 (多賀城)
218 鈴木 遼平 (仙台育英)
219 佐藤 奎 (泉松陵)
220 山本 莉生 (黒川)
221 大木 俊輔 (仙台三)
222 庄子 大晴 (尚絅)
223 沼田 侑真 (名取)
224 屋代 優太 (築館)
225 佐藤 有 (学院楯ヶ岡)
226 三上 慧 (古川)
227 鎌田 勇大 (仙台)
228 齋藤 輝音 (仙台向山)
229 福田 大輝 (古川黎明)
230 佐藤 光駿 (宮城広瀬)
231 千葉 和樹 (古川)
232 白鳥 亜蓮 (塩釜)
233 阿部 稜翔 (松島)
234 佐藤 史哉 (仙台一)
235 西藤 優佑 (富谷)
236 関内 裕汰 (多賀城)
237 瀬野尾 幹太 (宮城農)
238 齋藤 凌大 (登米総合)
239 相馬 諒 (聖和)
240 菊池 亜都 (角田)
241 猪狩 翔 (仙台)
242 因幡 龍雅 (松山)
243 新井 佑駿 (仙台東)
244 野村 莉空 (佐沼)
245 遠藤 優斗 (蔵王)
246 佐藤 太紀 (黒川)
247 小杉 冬馬 (仙台三)
248 髙野 立伎 (泉)
249 荒野 斗和 (仙台西)
250 小畑 歩 (明成)
251 村上 遥麻 (泉館山)
252 加藤 和 (仙台城南)
253 田村 悠人 (東北学院)
254 杉森 翼 (東北)
364
76
365
77
78
366
79
367
80
368
81
369
82
370
83
371
84
372
85
373
86
374
87
375
88
376
89
377
90
378
91
379
92
93
94
588
589
590
591
592
593
594
595
700
701
702
703
756
757
784
798
大久保 智也 (聖ウルスラ) 609
小野寺 大耀 (迫桜) 610
小山 広斗 (仙台工) 611
野田 翔太 (仙台商) 612
慶山 陽生 (仙台東) 613
杉山 健太 (学院楯ヶ岡) 614
板垣 俊也 (仙台) 615
叶 一希 (仙台三) 616
齋藤 凌 (大河原商) 617
小向 英徳 (仙台青陵) 618
江戸 葵 (多賀城) 619
大泉 貴誠 (佐沼) 620
長崎 悠河 (角田) 621
熊谷 泰我 (泉館山) 622
髙橋 侑大 (東北学院) 623
川村 朋也 (黒川) 624
庄子 大貴 (宮城工) 625
鎌田 壮騎 (宮城農) 626
石森 黎士 (仙台高専名取) 627
亀山 悠将 (塩釜) 628
阿部 喜陽 (古川) 629
小橋 誠也 (仙台西) 630
阿部 勇太 (富谷) 631
元木 琳久 (志津川) 632
屋代 碧斗 (岩出山) 633
阿部 優太 (白石) 634
及川 倖太郎 (登米) 635
荒関 真之介 (仙台向山) 636
佐藤 和哉 (気仙沼向洋) 637
畠山 大介 (気仙沼) 638
佐久間 潤弥 (東北生文大高) 639
佐藤 海星 (泉館山) 640
飛田 秀喜 (仙台育英) 641
桝田屋 雄樹 (古川) 642
梅津 海斗 (明成) 643
飯野 拓海 (宮城農) 644
石戸 聖也 (富谷) 645
菅原 優樹 (松島) 646
横谷 拓歩 (学院楯ヶ岡) 647
葛西 諒平 (仙台一) 648
八巻 優斗 (仙台二華) 649
長田 真優 (名取) 650
齋藤 惣平 (泉) 651
針生 旭 (仙台工) 652
内田 崚太 (尚絅) 653
大橋 恵 (名取北) 654
及川 心路 (宮城広瀬) 655
松下 怜 (塩釜) 656
田村海都 (鹿島台商) 657
太田 惇暉 (仙台三) 658
小山 映 (東北) 659
492
225
652
226
493
227
732
494
228
653
229
495
772
496
230
654
231
497
733
498
232
655
233
499
792
500
234
656
235
501
734
502
237
657
238
503
773
504
239
658
240
505
735
241
506
242
659
243
507
802

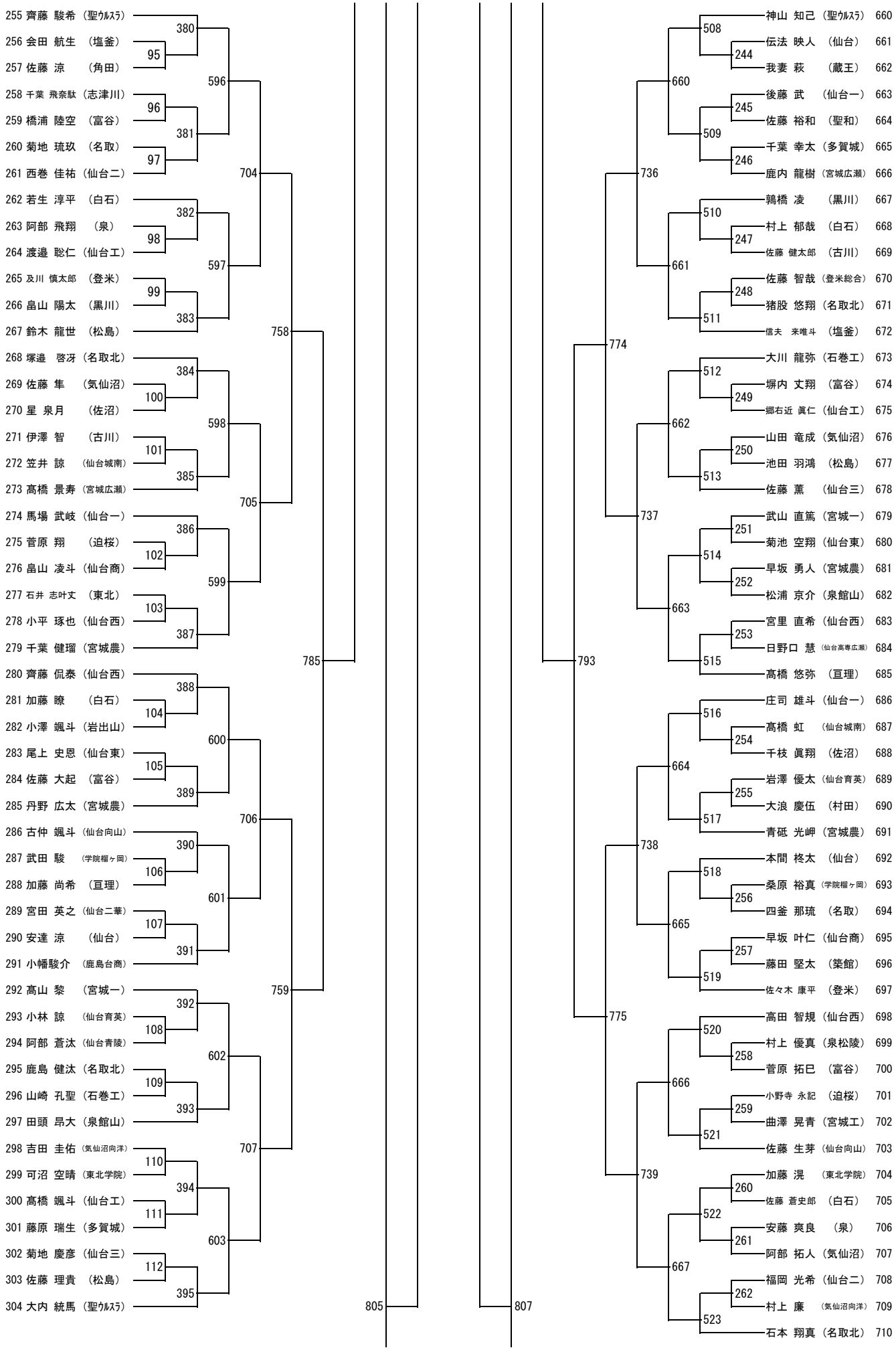
255 齊藤 駿希 (聖ｳﾙｽﾗ)
256 会田 航生 (塩釜)
257 佐藤 涼 (角田)
258 千葉 飛奈駄 (志津川)
259 橋浦 陸空 (富谷)
260 菊地 琉玖 (名取)
261 西巻 佳祐 (仙台二)
262 若生 淳平 (白石)
263 阿部 飛翔 (泉)
264 渡邉 聡仁 (仙台工)
265 及川 慎太郎 (登米)
266 畠山 陽太 (黒川)
267 鈴木 龍世 (松島)
268 塚邉 啓冴 (名取北)
269 佐藤 隼 (気仙沼)
270 星 泉月 (佐沼)
271 伊澤 智 (古川)
272 笠井 諒 (仙台城南)
273 髙橋 景寿 (宮城広瀬)
274 馬場 武岐 (仙台一)
275 菅原 翔 (迫桜)
276 畠山 凌斗 (仙台商)
277 石井 志叶丈 (東北)
278 小平 琢也 (仙台西)
279 千葉 健瑠 (宮城農)
280 齊藤 侃泰 (仙台西)
281 加藤 瞭 (白石)
282 小澤 颯斗 (岩出山)
283 尾上 史恩 (仙台東)
284 佐藤 大起 (富谷)
285 丹野 広太 (宮城農)
286 古仲 颯斗 (仙台向山)
287 武田 駿 (学院櫂ヶ岡)
288 加藤 尚希 (亘理)
289 宮田 英之 (仙台二華)
290 安達 涼 (仙台)
291 小幡駿介 (鹿島台商)
292 髙山 黎 (宮城一)
293 小林 諒 (仙台育英)
294 阿部 蒼汰 (仙台青陵)
295 鹿島 健汰 (名取北)
296 山崎 孔聖 (石巻工)
297 田頭 昂大 (泉館山)
298 吉田 圭佑 (気仙沼向洋)
299 可沼 空晴 (東北学院)
300 髙橋 颯斗 (仙台工)
301 藤原 瑞生 (多賀城)
302 菊地 慶彦 (仙台三)
303 佐藤 理貴 (松島)
304 大内 統馬 (聖ｳﾙｽﾗ)
神山 知己 (聖ｳﾙｽﾗ) 660
伝法 映人 (仙台) 661
我妻 萩 (蔵王) 662
後藤 武 (仙台一) 663
佐藤 裕和 (聖和) 664
千葉 幸太 (多賀城) 665
鹿内 龍樹 (宮城広瀬) 666
鵜橋 凌 (黒川) 667
村上 郁哉 (白石) 668
佐藤 健太郎 (古川) 669
佐藤 智哉 (登米総合) 670
猪股 悠翔 (名取北) 671
信夫 来唯斗 (塩釜) 672
大川 龍弥 (石巻工) 673
塀内 丈翔 (富谷) 674
郷右近 眞仁 (仙台工) 675
山田 竜成 (気仙沼) 676
池田 羽鴻 (松島) 677
佐藤 薫 (仙台三) 678
武山 直篤 (宮城一) 679
菊池 空翔 (仙台東) 680
早坂 勇人 (宮城農) 681
松浦 京介 (泉館山) 682
宮里 直希 (仙台西) 683
日野口 慧 (仙台高専広瀬) 684
髙橋 悠弥 (亘理) 685
庄司 雄斗 (仙台一) 686
髙橋 虹 (仙台城南) 687
千枝 眞翔 (佐沼) 688
岩澤 優太 (仙台育英) 689
大浪 慶伍 (村田) 690
青砥 光岬 (宮城農) 691
本間 柊太 (仙台) 692
桑原 裕真 (学院櫂ヶ岡) 693
四釜 那琉 (名取) 694
早坂 叶仁 (仙台商) 695
藤田 堅太 (築館) 696
佐々木 康平 (登米) 697
高田 智規 (仙台西) 698
村上 優真 (泉松陵) 699
菅原 拓巳 (富谷) 700
小野寺 永記 (迫桜) 701
曲澤 晃青 (宮城工) 702
佐藤 生芽 (仙台向山) 703
加藤 滉 (東北学院) 704
佐藤 蒼史郎 (白石) 705
安藤 爽良 (泉) 706
阿部 拓人 (気仙沼) 707
福岡 光希 (仙台二) 708
村上 廉 (気仙沼向洋) 709
石本 翔真 (名取北) 710
380
95
596
96
381
97
704
382
98
597
99
383
758
384
100
598
101
385
705
386
102
599
103
387
785
388
104
600
105
389
706
390
106
601
107
391
759
392
108
602
109
393
707
110
394
111
603
112
395
805
508
244
660
509
245
736
510
246
661
511
247
774
512
248
662
513
249
737
514
250
663
515
251
793
516
252
664
517
253
738
518
254
665
519
255
775
520
256
666
521
257
739
522
258
667
523
259
807

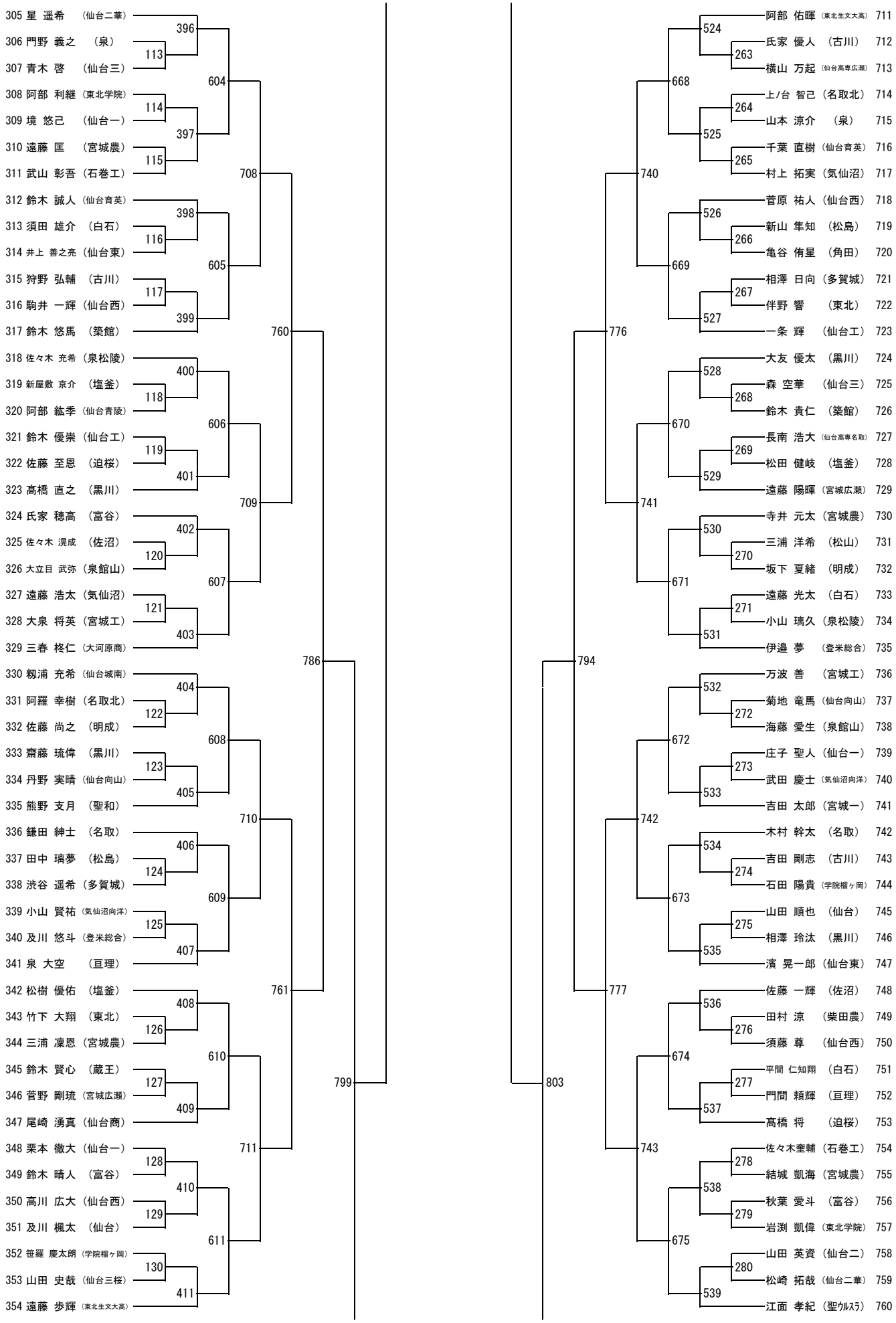
305 星 遥希 （仙台二華）
306 門野 義之 （泉）
307 青木 啓 （仙台三）
308 阿部 利継 （東北学院）
309 境 悠己 （仙台一）
310 遠藤 匡 （宮城農）
311 武山 彰吾 （石巻工）
312 鈴木 誠人 （仙台育英）
313 須田 雄介 （白石）
314 井上 善之亮 （仙台東）
315 狩野 弘輔 （古川）
316 駒井 一輝 （仙台西）
317 鈴木 悠馬 （築館）
318 佐々木 充希 （泉松陵）
319 新屋敷 京介 （塩釜）
320 阿部 紘季 （仙台青陵）
321 鈴木 優崇 （仙台工）
322 佐藤 至恩 （迫桜）
323 髙橋 直之 （黒川）
324 氏家 穂高 （富谷）
325 佐々木 滉成 （佐沼）
326 大立目 武弥 （泉館山）
327 遠藤 浩太 （気仙沼）
328 大泉 将英 （宮城工）
329 三春 柊仁 （大河原商）
330 籾浦 充希 （仙台城南）
331 阿羅 幸樹 （名取北）
332 佐藤 尚之 （明成）
333 齋藤 琉偉 （黒川）
334 丹野 実晴 （仙台向山）
335 熊野 支月 （聖和）
336 鎌田 紳士 （名取）
337 田中 璃夢 （松島）
338 渋谷 遥希 （多賀城）
339 小山 賢祐 （気仙沼向洋）
340 及川 悠斗 （登米総合）
341 泉 大空 （亘理）
342 松樹 優佑 （塩釜）
343 竹下 大翔 （東北）
344 三浦 凜恩 （宮城農）
345 鈴木 賢心 （蔵王）
346 菅野 剛琉 （宮城広瀬）
347 尾崎 湧真 （仙台商）
348 栗本 徹大 （仙台一）
349 鈴木 晴人 （富谷）
350 高川 広大 （仙台西）
351 及川 楓太 （仙台）
352 笹羅 慶太朗 （学院櫂ヶ岡）
353 山田 史哉 （仙台三桜）
354 遠藤 歩輝 （東北生文大高）
阿部 佑暉 （東北生文大高） 711
氏家 優人 （古川） 712
横山 万起 （仙台高専広瀬） 713
上ノ台 智己 （名取北） 714
山本 涼介 （泉） 715
千葉 直樹 （仙台育英） 716
村上 拓実 （気仙沼） 717
菅原 祐人 （仙台西） 718
新山 隼知 （松島） 719
亀谷 侑星 （角田） 720
相澤 日向 （多賀城） 721
伴野 響 （東北） 722
一条 輝 （仙台工） 723
大友 優太 （黒川） 724
森 空華 （仙台三） 725
鈴木 貴仁 （築館） 726
長南 浩大 （仙台高専名取） 727
松田 健岐 （塩釜） 728
遠藤 陽暉 （宮城広瀬） 729
寺井 元太 （宮城農） 730
三浦 洋希 （松山） 731
坂下 夏緒 （明成） 732
遠藤 光太 （白石） 733
小山 璃久 （泉松陵） 734
伊邉 夢 （登米総合） 735
万波 善 （宮城工） 736
菊地 竜馬 （仙台向山） 737
海藤 愛生 （泉館山） 738
庄子 聖人 （仙台一） 739
武田 慶士 （気仙沼向洋） 740
吉田 太郎 （宮城一） 741
木村 幹太 （名取） 742
吉田 剛志 （古川） 743
石田 陽貴 （学院櫂ヶ岡） 744
山田 順也 （仙台） 745
相澤 玲汰 （黒川） 746
濱 晃一郎 （仙台東） 747
佐藤 一輝 （佐沼） 748
田村 涼 （柴田農） 749
須藤 尊 （仙台西） 750
平間 仁知翔 （白石） 751
門間 頼輝 （亘理） 752
髙橋 将 （迫桜） 753
佐々木奎輔 （石巻工） 754
結城 凱海 （宮城農） 755
秋葉 愛斗 （富谷） 756
岩渕 凱偉 （東北学院） 757
山田 英資 （仙台二） 758
松崎 拓哉 （仙台二華） 759
江面 孝紀 （聖ウルスラ） 760
396
113
604
114
397
115
708
398
116
605
117
399
760
400
118
606
119
401
709
402
120
607
121
403
786
404
122
608
123
405
710
406
124
609
125
407
761
408
126
610
127
409
711
128
410
129
611
130
411
799
524
263
668
264
525
265
740
526
266
669
267
527
776
528
268
670
269
529
741
530
270
671
271
531
794
532
272
672
273
533
742
534
274
673
275
535
777
536
276
674
277
537
743
278
538
279
675
280
539
803

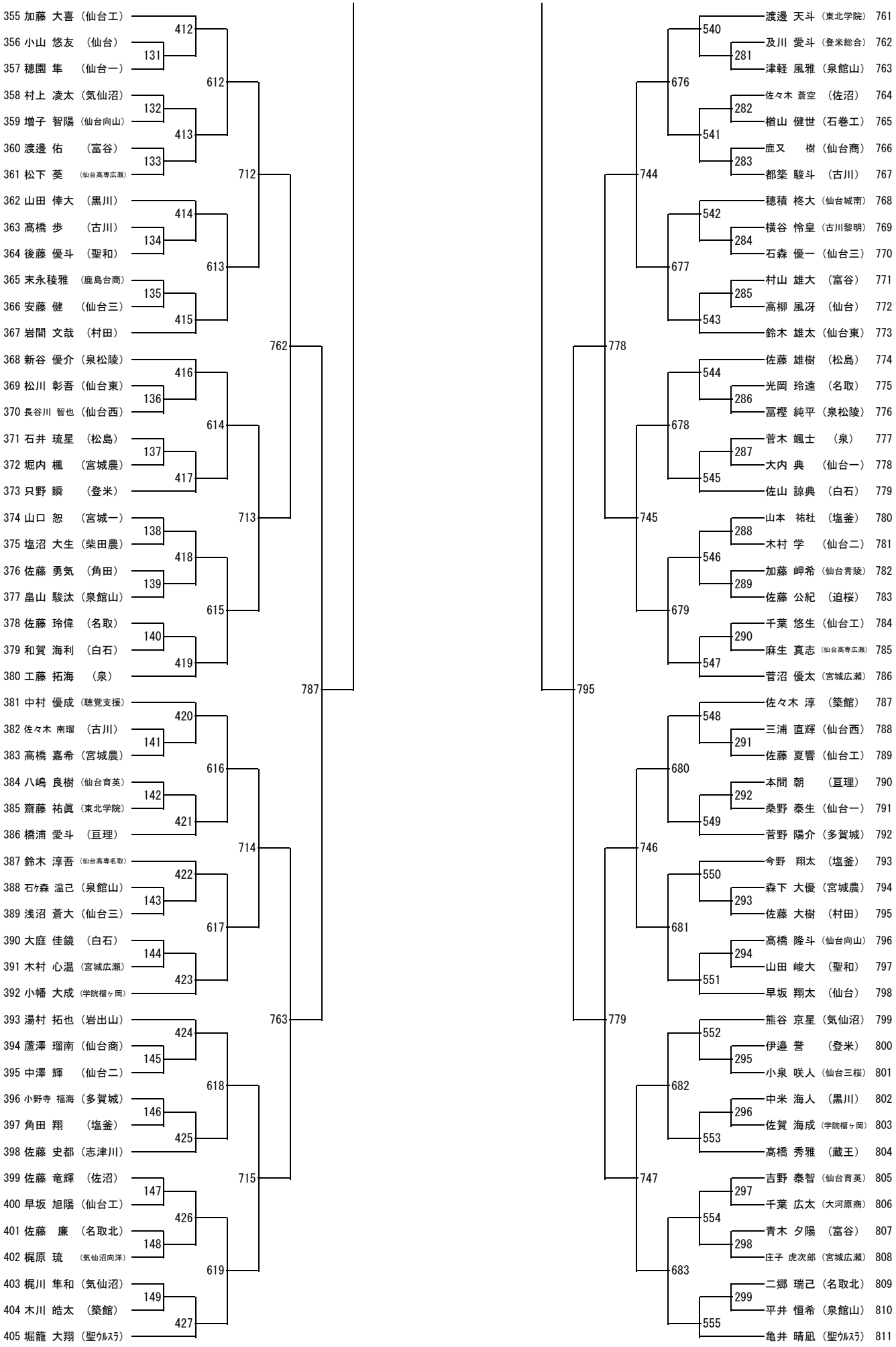
355 加藤 大喜 (仙台工)
356 小山 悠友 (仙台)
357 穂園 隼 (仙台一)
358 村上 凌太 (気仙沼)
359 増子 智陽 (仙台向山)
360 渡邊 佑 (富谷)
361 松下 葵 (仙台高専広瀬)
362 山田 倖大 (黒川)
363 髙橋 歩 (古川)
364 後藤 優斗 (聖和)
365 末永稜雅 (鹿島台商)
366 安藤 健 (仙台三)
367 岩間 文哉 (村田)
368 新谷 優介 (泉松陵)
369 松川 彰吾 (仙台東)
370 長谷川 智也 (仙台西)
371 石井 琉星 (松島)
372 堀内 楓 (宮城農)
373 只野 瞬 (登米)
374 山口 恕 (宮城一)
375 塩沼 大生 (柴田農)
376 佐藤 勇気 (角田)
377 畠山 駿汰 (泉館山)
378 佐藤 玲偉 (名取)
379 和賀 海利 (白石)
380 工藤 拓海 (泉)
381 中村 優成 (聴覚支援)
382 佐々木 南瑠 (古川)
383 高橋 嘉希 (宮城農)
384 八嶋 良樹 (仙台育英)
385 齋藤 祐眞 (東北学院)
386 橋浦 愛斗 (亘理)
387 鈴木 淳吾 (仙台高専名取)
388 石ヶ森 温己 (泉館山)
389 浅沼 蒼大 (仙台三)
390 大庭 佳鏡 (白石)
391 木村 心温 (宮城広瀬)
392 小幡 大成 (学院楯ヶ岡)
393 湯村 拓也 (岩出山)
394 蘆澤 瑠南 (仙台商)
395 中澤 輝 (仙台二)
396 小野寺 福海 (多賀城)
397 角田 翔 (塩釜)
398 佐藤 史都 (志津川)
399 佐藤 竜輝 (佐沼)
400 早坂 旭陽 (仙台工)
401 佐藤 廉 (名取北)
402 梶原 琉 (気仙沼向洋)
403 梶川 隼和 (気仙沼)
404 木川 皓太 (築館)
405 堀籠 大翔 (聖ｳﾙｽﾗ)
渡邊 天斗 (東北学院) 761
及川 愛斗 (登米総合) 762
津軽 風雅 (泉館山) 763
佐々木 蒼空 (佐沼) 764
楢山 健世 (石巻工) 765
鹿又 樹 (仙台商) 766
都築 駿斗 (古川) 767
穂積 柊大 (仙台城南) 768
横谷 怜皇 (古川黎明) 769
石森 優一 (仙台三) 770
村山 雄大 (富谷) 771
高柳 風冴 (仙台) 772
鈴木 雄太 (仙台東) 773
佐藤 雄樹 (松島) 774
光岡 玲遠 (名取) 775
冨樫 純平 (泉松陵) 776
菅木 颯士 (泉) 777
大内 典 (仙台一) 778
佐山 諒典 (白石) 779
山本 祐杜 (塩釜) 780
木村 学 (仙台二) 781
加藤 岬希 (仙台青陵) 782
佐藤 公紀 (迫桜) 783
千葉 悠生 (仙台工) 784
麻生 真志 (仙台高専広瀬) 785
菅沼 優太 (宮城広瀬) 786
佐々木 淳 (築館) 787
三浦 直輝 (仙台西) 788
佐藤 夏響 (仙台工) 789
本間 朝 (亘理) 790
桑野 泰生 (仙台一) 791
菅野 陽介 (多賀城) 792
今野 翔太 (塩釜) 793
森下 大優 (宮城農) 794
佐藤 大樹 (村田) 795
高橋 隆斗 (仙台向山) 796
山田 峻大 (聖和) 797
早坂 翔太 (仙台) 798
熊谷 京星 (気仙沼) 799
伊邉 誉 (登米) 800
小泉 咲人 (仙台三桜) 801
中米 海人 (黒川) 802
佐賀 海成 (学院楯ヶ岡) 803
高橋 秀雅 (蔵王) 804
吉野 泰智 (仙台育英) 805
千葉 広太 (大河原商) 806
青木 夕陽 (富谷) 807
庄子 虎次郎 (宮城広瀬) 808
二郷 瑞己 (名取北) 809
平井 恒希 (泉館山) 810
亀井 晴凪 (聖ｳﾙｽﾗ) 811
412
131
612
132
413
133
712
414
134
613
135
415
762
416
136
614
137
417
713
138
418
139
615
140
419
787
420
141
616
142
421
714
422
143
617
144
423
763
424
145
618
146
425
715
147
426
148
619
149
427
540
281
676
282
541
283
744
542
284
677
285
543
778
544
286
678
287
545
745
288
546
289
679
290
547
795
548
291
680
292
549
746
550
293
681
294
551
779
552
295
682
296
553
747
297
554
298
683
299
555

高校（男子） タイムテーブル　　8月12日（月）　　会場：仙台市体育館

	1	2	3	4	5	6	7	8	9	10	11	12	13	14	15	16	17	18
9:20	BD1	BD2	BD3	BD4	BD5	BD6	BD7	BD8	BD9	BD10	BD11	BD12	BD13	BD14	BD87	BD88	BD89	BD90
	BD15	BD16	BD17	BD18	BD19	BD20	BD21	BD22	BD23	BD24	BD25	BD26	BD27	BD28	BD91	BD92	BD93	BD94
	BD29	BD30	BD31	BD32	BD33	BD34	BD35	BD36	BD37	BD38	BD39	BD40	BD41	BD42	BD95	BD96	BD97	BD98
	BD43	BD44	BD45	BD46	BD47	BD48	BD49	BD50	BD51	BD52	BD53	BD54	BD55	BD56	BD99	BD100	BD101	BD102
10:30	BD57	BD58	BD59	BD60	BD61	BD62	BD63	BD64	BD65	BD66	BD67	BD68	BD69	BD70	BD103	BD104	BD105	BD106
	BD71	BD72	BD73	BD74	BD75	BD76	BD77	BD78	BD79	BD80	BD81	BD82	BD83	BD84	BD107	BD108	BD109	BD110
	BD85	BD86		BD111	BD112	BD113	BD114	BD115	BD116	BD117	BD118	BD119	BD120	BD121	BD211	BD212	BD213	BD214
	BD122	BD123	BD124	BD125	BD126	BD127	BD128	BD129	BD130	BD131	BD132	BD133	BD134	BD135	BD215	BD216	BD217	BD218
11:30	BD136	BD137	BD138	BD139	BD140	BD141	BD142	BD143	BD144	BD145	BD146	BD147	BD148	BD149	BD219	BD220	BD221	BD222
	BD150	BD151	BD152	BD153	BD154	BD155	BD156	BD157	BD158	BD159	BD160	BD161	BD162	BD163	BD223	BD224	BD225	BD226
	BD164	BD165	BD166	BD167	BD168	BD169	BD170	BD171	BD172	BD173	BD174	BD175	BD176	BD177	BD227	BD228	BD229	BD230
	BD178	BD179	BD180	BD181	BD182	BD183	BD184	BD185	BD186	BD187	BD188	BD189	BD190	BD191	BD231	BD232	BD233	BD234
12:30	BD192	BD193	BD194	BD195	BD196	BD197	BD198	BD199	BD200	BD201	BD202	BD203	BD204	BD205	BD235	BD236	BD237	BD238
	BD206	BD207	BD208	BD209	BD210		BD239	BD240	BD241	BD242	BD243	BD244	BD245	BD246	BD289	BD290	BD291	BD292
	BD247	BD248	BD249	BD250	BD251	BD252	BD253	BD254	BD255	BD256	BD257	BD258	BD259	BD260	BD293	BD294	BD295	BD296
	BD261	BD262	BD263	BD264	BD265	BD266	BD267	BD268	BD269	BD270	BD271	BD272	BD273	BD274	BD297	BD298	BD299	BD300
13:30	BD275	BD276	BD277	BD278	BD279	BD280	BD281	BD282	BD283	BD284	BD285	BD286	BD287	BD288	BD301	BD302		BD328
	BD303	BD304	BD305	BD306	BD307	BD308	BD309	BD310	BD311	BD312	BD313	BD314	BD315	BD316	BD329	BD330	BD331	BD332
	BD317	BD318	BD319	BD320	BD321	BD322	BD323	BD324	BD325	BD326	BD327		BD335	BD336	BD333	BD334		BS225
	BD337	BD338	BD339	BD340	BD341	BD342	BD343	BD344	BD345	BD346	BD347	BD348	BD349	BD350	BS226	BS227	BS228	BS229
14:30	BS1	BS2	BS3	BS4	BS5	BS6	BS7	BS8	BS9	BS10	BS11	BS12	BS13	BS14	BS230	BS231	BS232	BS233
	BD351	***BD352***	***BD353***	***BD354***	***BD355***	***BD356***	***BD357***	***BD358***		BS15	BS16	BS17	BS18	BS19	BS234	BS235	BS236	BS237
	BS20	BS21	BS22	BS23	BS24	BS25	BS26	BS27	BS28	BS29	BS30	BS31	BS32	BS33	BS238	BS239	BS240	BS241
15:30	***BD359***	***BD360***	***BD361***	***BD362***		BS34	BS35	BS36	BS37	BS38	BS39	BS40	BS41	BS42	BS242	BS243	BS244	BS245
	BS43	BS44	BS45	BS46	BS47	BS48	BS49	BS50	BS51	BS52	BS53	BS54	BS55	BS56	BS246	BS247	BS248	BS249
	BS57	BS58	BS59	BS60	BS61	BS62	BS63	BS64	BS65	BS66	BS67	BS68	BS69	BS70	BS250	BS251	BS252	BS253
	BS71	BS72	BS73	BS74	BS75	BS76	BS77	BS78	BS79	BS80	BS81	BS82	BS83	BS84	BS254	BS255	BS256	BS257
16:30	BS85	BS86	BS87	BS88	BS89	BS90	BS91	BS92	BS93	BS94	BS95	BS96	BS97	BS98	BS258	BS259	BS260	BS261
	BS99	BS100	BS101	BS102	BS103	BS104	BS105	BS106	BS107	BS108	BS109	BS110	BS111	BS112	BS262	BS263	BS264	BS265
	BS113	BS114	BS115	BS116	BS117	BS118	BS119	BS120	BS121	BS122	BS123	BS124	BS125	BS126	BS266	BS267	BS268	BS269
	BS127	BS128	BS129	BS130	BS131	BS132	BS133	BS134	BS135	BS136	BS137	BS138	BS139	BS140	BS270	BS271	BS272	BS273
17:30	BS141	BS142	BS143	BS144	BS145	BS146	BS147	BS148	BS149	BS150	BS151	BS152	BS153	BS154	BS274	BS275	BS276	BS277
	BS155	BS156	BS157	BS158	BS159	BS160	BS161	BS162	BS163	BS164	BS165	BS166	BS167	BS168	BS278	BS279	BS280	BS281
	BS169	BS170	BS171	BS172	BS173	BS174	BS175	BS176	BS177	BS178	BS179	BS180	BS181		BS282	BS283	BS284	BS285

高校（男子） タイムテーブル　　8月13日（火）　　会場：仙台市体育館

	1	2	3	4	5	6	7	8	9	10	11	12	13	14	15	16	17	18
9:00	*BD363*	*BD364*		BS182	BS183	BS184	BS185	BS186	BS187	BS188	BS189	BS190	BS191	BS192	BS286	BS287	BS288	BS289
	BS193	BS194	BS195	BS196	BS197	BS198	BS199	BS200	BS201	BS202	BS203	BS204	BS205	BS206	BS290	BS291	BS292	BS293
	BD365	*BD366*		BS207	BS208	BS209	BS210	BS211	BS212	BS213	BS214	BS215	BS216	BS217	BS294	BS295	BS296	BS297
10:00	BS218	BS219	BS220	BS221	BS222	BS223	BS224		BS300	BS301	BS302	BS303	BS304	BS305	BS298	BS299		BS500
	BS306	BS307	BS308	BS309	BS310	BS311	BS312	BS313	BS314	BS315	BS316	BS317	BS318	BS319	BS501	BS502	BS503	BS504
	BS320	BS321	BS322	BS323	BS324	BS325	BS326	BS327	BS328	BS329	BS330	BS331	BS332	BS333	BS505	BS506	BS507	BS508
	BS334	BS335	BS336	BS337	BS338	BS339	BS340	BS341	BS342	BS343	BS344	BS345	BS346	BS347	BS509	BS510	BS511	BS512
11:00	BS348	BS349	BS350	BS351	BS352	BS353	BS354	BS355	BS356	BS357	BS358	BS359	BS360	BS361	BS513	BS514	BS515	BS516
	BS362	BS363	BS364	BS365	BS366	BS367	BS368	BS369	BS370	BS371	BS372	BS373	BS374	BS375	BS517	BS518	BS519	BS520
	BS376	BS377	BS378	BS379	BS380	BS381	BS382	BS383	BS384	BS385	BS386	BS387	BS388	BS389	BS521	BS522	BS523	BS524
12:00	BS390	BS391	BS392	BS393	BS394	BS395	BS396	BS397	BS398	BS399	BS400	BS401	BS402	BS403	BS525	BS526	BS527	BS528
	BS404	BS405	BS406	BS407	BS408	BS409	BS410	BS411	BS412	BS413	BS414	BS415	BS416	BS417	BS529	BS530	BS531	BS532
	BS418	BS419	BS420	BS421	BS422	BS423	BS424	BS425	BS426	BS427	BS428	BS429	BS430	BS431	BS533	BS534	BS535	BS536
	BS432	BS433	BS434	BS435	BS436	BS437	BS438	BS439	BS440	BS441	BS442	BS443	BS444	BS445	BS537	BS538	BS539	BS540
13:00	BS446	BS447	BS448	BS449	BS450	BS451	BS452	BS453	BS454	BS455	BS456	BS457	BS458	BS459	BS541	BS542	BS543	BS544
	BS460	BS461	BS462	BS463	BS464	BS465	BS466	BS467	BS468	BS469	BS470	BS471	BS472	BS473	BS545	BS546	BS547	BS548
	BS474	BS475	BS476	BS477	BS478	BS479	BS480	BS481	BS482	BS483	BS484	BS485	BS486	BS487	BS549	BS550	BS551	BS552
14:00	BS488	BS489	BS490	BS491	BS492	BS493	BS494	BS495	BS496	BS497	BS498	BS499		BS556	BS553	BS554	BS555	
	BS557	BS558	BS559	BS560	BS561	BS562	BS563	BS564	BS565	BS566	BS567	BS568	BS569	BS570	BS656	BS657	BS658	BS659
	BS571	BS572	BS573	BS574	BS575	BS576	BS577	BS578	BS579	BS580	BS581	BS582	BS583	BS584	BS660	BS661	BS662	BS663
	BS585	BS586	BS587	BS588	BS589	BS590	BS591	BS592	BS593	BS594	BS595	BS596	BS597	BS598	BS664	BS665	BS666	BS667
15:00	BS599	BS600	BS601	BS602	BS603	BS604	BS605	BS606	BS607	BS608	BS609	BS610	BS611	BS612	BS668	BS669	BS670	BS671
	BS613	BS614	BS615	BS616	BS617	BS618	BS619	BS620	BS621	BS622	BS623	BS624	BS625	BS626	BS672	BS673	BS674	BS675
	BS627	BS628	BS629	BS630	BS631	BS632	BS633	BS634	BS635	BS636	BS637	BS638	BS639	BS640	BS676	BS677	BS678	BS679
	BS641	BS642	BS643	BS644	BS645	BS646	BS647	BS648	BS649	BS650	BS651	BS652	BS653	BS654	BS680	BS681	BS682	BS683
16:00	BS655		BS684	BS685	BS686	BS687	BS688	BS689	BS690	BS691	BS692	BS693	BS694	BS695	BS734	BS735	BS736	BS737
	BS696	BS697	BS698	BS699	BS700	BS701	BS702	BS703	BS704	BS705	BS706	BS707	BS708	BS709	BS738	BS739	BS740	BS741
	BS710	BS711	BS712	BS713	BS714	BS715	BS716	BS717	BS718	BS719	BS720	BS721	BS722	BS723	BS742	BS743	BS744	BS745
	BS724	BS725	BS726	BS727	BS728	BS729	BS730	BS731	BS732	BS733		BS748	BS749	BS750	BS746	BS747		BS773
17:00	BS751	BS752	BS753	BS754	BS755	BS756	BS757	BS758	BS759	BS760	BS761	BS762	BS763	BS764	BS774	BS775	BS776	BS777
	BS765	BS766	BS767	BS768	BS769	BS770	BS771	BS772							BS778	BS779		

高校（男子） タイムテーブル　　8月14日（水）　　会場：仙台市体育館

	1	2	3	4	5	6	7	8	9	10	11	12	13	14
9:00	BS780	BS781	BS782	BS783	BS784	BS785	BS786	BS787	BS788	BS789	BS790	BS791	BS792	BS793
	BS794	BS795												
10:00	***BS796***	***BS797***	***BS798***	***BS799***	***BS800***	***BS801***	***BS802***	***BS803***						
11:00	***BS804***	***BS805***	***BS806***	***BS807***										
12:00	***BS808***	***BS809***												
13:00	***BS810***	***BS811***												

BD･BS の試合は21ポイントマッチ

男子固定審判割当て

コート	1	2	3	4	5	6	7	8	9	10	11	12	13	14	15	16	17	18
8／12（月）前半	仙台一	仙台二 宮城一	仙台三	仙台向山	仙台西	仙台東	宮城広瀬	泉	泉松陵 仙台育英	泉館山	富谷	仙台	聖和 東北	塩釜	ウルスラ	仙台育英	東北学院	多賀城
8／12（月）後半	松島	仙台工	学院榴ヶ岡	黒川		石巻工 気仙沼向洋		高専広瀬 登米総合	古川	佐沼	気仙沼	仙台商 宮城工	迫桜	宮城農	名取	名取北	亘理 角田	白石
8／13（火）前半	仙台一	仙台二 宮城一	仙台三	仙台向山	仙台西	仙台東	宮城広瀬	泉	泉松陵 仙台育英	泉館山	富谷	仙台	聖和 東北	塩釜	ウルスラ	仙台育英	東北学院	多賀城
8／13（火）後半	松島	仙台工	学院榴ヶ岡	黒川	気仙沼	石巻工 気仙沼向洋	宮城農	高専広瀬 登米総合	古川	佐沼		仙台商 宮城工	迫桜		名取	名取北	亘理	白石
8／14（水）終日	仙台一	仙台三	宮城一	泉	泉	泉松陵	仙台工	仙台工	多賀城	仙台青陵	東北	ウルスラ	東北生文大	仙台城南				

上級生が主審・線審を行ってください。 選手がそろったら速やかに試合を開始してください。

高校女子ダブルス（GD281）

令和元年度　宮城県ジュニアバドミントン選手権大会　兼　宮城県高等学校新人大会バドミントン競技１次予選会

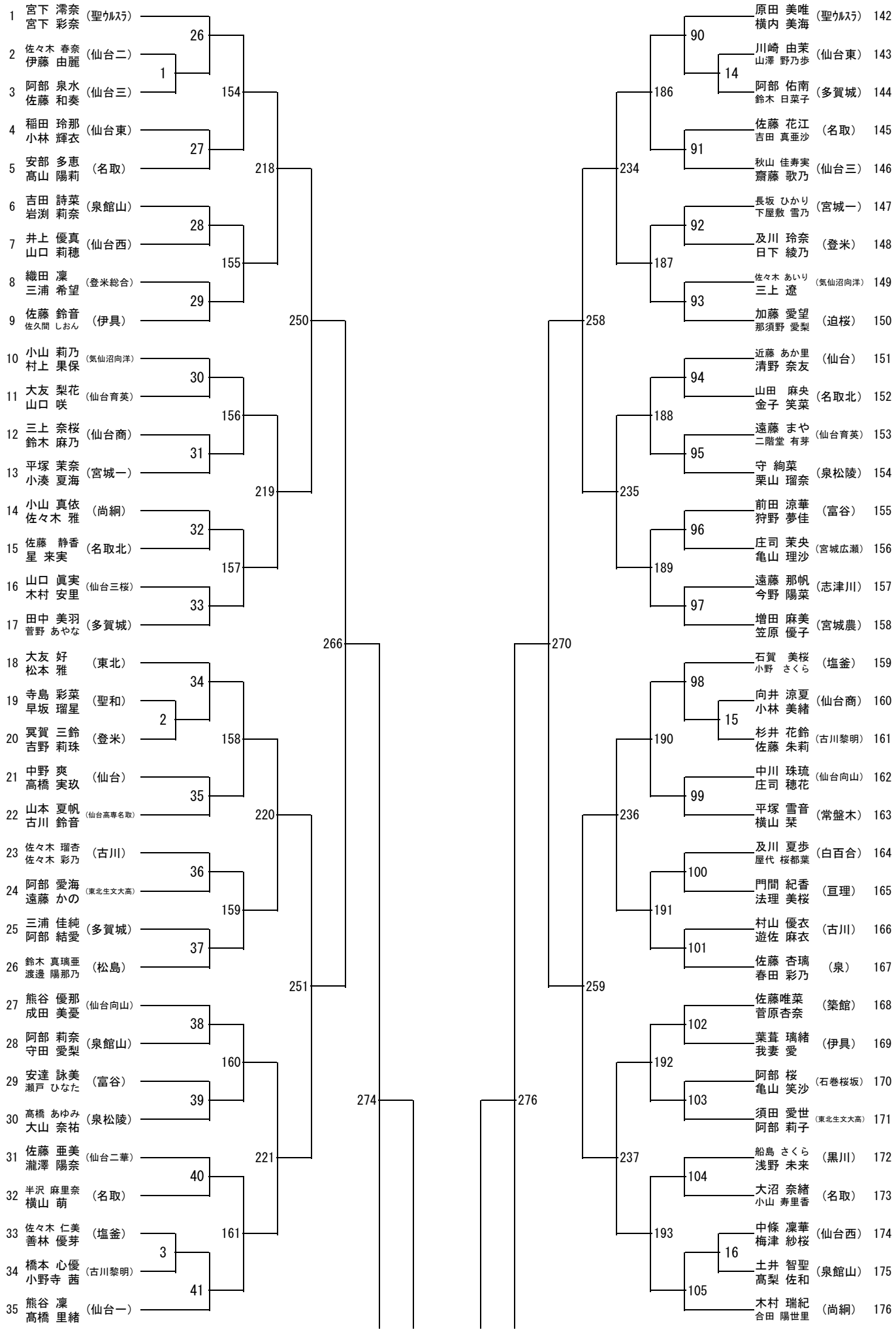

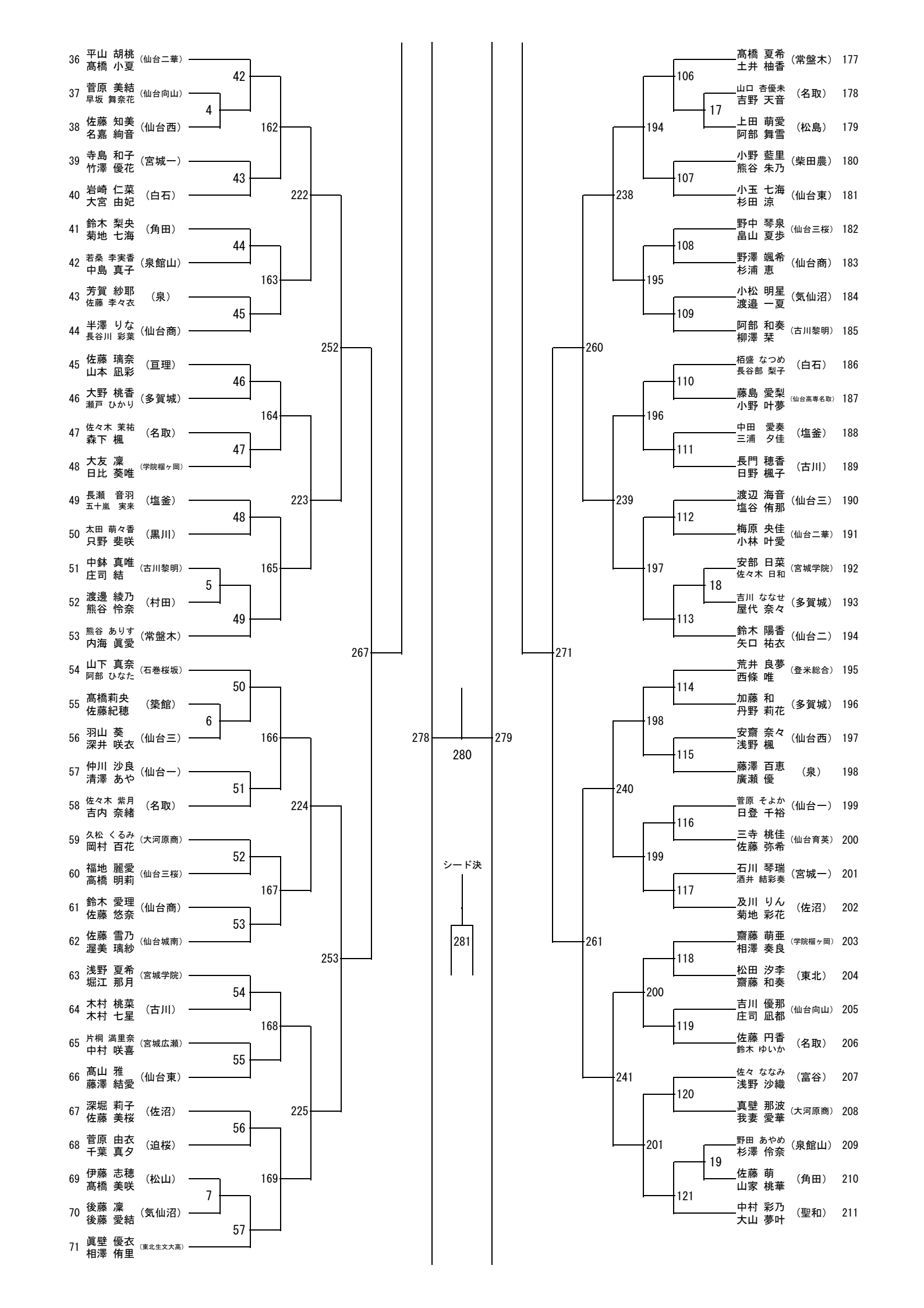
36 平山 胡桃 高橋 小夏 (仙台二華)
37 菅原 美結 早坂 舞奈花 (仙台向山)
38 佐藤 知美 名嘉 絢音 (仙台西)
39 寺島 和子 竹澤 優花 (宮城一)
40 岩崎 仁菜 大宮 由妃 (白石)
41 鈴木 梨央 菊地 七海 (角田)
42 若桑 李実香 中島 真子 (泉館山)
43 芳賀 紗耶 佐藤 李々衣 (泉)
44 半澤 りな 長谷川 彩葉 (仙台商)
45 佐藤 璃奈 山本 凪彩 (亘理)
46 大野 桃香 瀬戸 ひかり (多賀城)
47 佐々木 茉祐 森下 楓 (名取)
48 大友 凜 日比 葵唯 (学院榴ヶ岡)
49 長瀬 音羽 五十嵐 実来 (塩釜)
50 太田 萌々香 只野 斐咲 (黒川)
51 中鉢 真唯 庄司 結 (古川黎明)
52 渡邊 綾乃 熊谷 怜奈 (村田)
53 熊谷 ありす 内海 眞愛 (常盤木)
54 山下 真奈 阿部 ひなた (石巻桜坂)
55 髙橋莉央 佐藤紀穂 (築館)
56 羽山 葵 深井 咲衣 (仙台三)
57 仲川 沙良 清澤 あや (仙台一)
58 佐々木 紫月 吉内 奈緒 (名取)
59 久松 くるみ 岡村 百花 (大河原商)
60 福地 麗愛 高橋 明莉 (仙台三桜)
61 鈴木 愛理 佐藤 悠奈 (仙台商)
62 佐藤 雪乃 渥美 璃紗 (仙台城南)
63 浅野 夏希 堀江 那月 (宮城学院)
64 木村 桃菜 木村 七星 (古川)
65 片桐 満里奈 中村 咲喜 (宮城広瀬)
66 高山 雅 藤澤 結愛 (仙台東)
67 深堀 莉子 佐藤 美桜 (佐沼)
68 菅原 由衣 千葉 真夕 (迫桜)
69 伊藤 志穂 髙橋 美咲 (松山)
70 後藤 凜 後藤 愛結 (気仙沼)
71 眞壁 優衣 相澤 侑里 (東北生文大高)
42
4
43
44
45
46
47
48
5
49
50
6
51
52
53
54
55
56
7
57
162
222
163
164
223
165
166
224
167
168
225
169
252
267
253
278
279
280
シード決
281
髙橋 夏希 土井 柚香 (常盤木) 177
山口 杏優未 吉野 天音 (名取) 178
上田 萌愛 阿部 舞雪 (松島) 179
小野 藍里 熊谷 朱乃 (柴田農) 180
小玉 七海 杉田 涼 (仙台東) 181
野中 琴泉 畠山 夏歩 (仙台三桜) 182
野澤 颯希 杉浦 恵 (仙台商) 183
小松 明星 渡邉 一夏 (気仙沼) 184
阿部 和奏 柳澤 栞 (古川黎明) 185
栢盛 なつめ 長谷部 梨子 (白石) 186
藤島 愛梨 小野 叶夢 (仙台高専名取) 187
中田 愛奏 三浦 夕佳 (塩釜) 188
長門 穂香 日野 楓子 (古川) 189
渡辺 海音 塩谷 侑那 (仙台三) 190
梅原 央佳 小林 叶愛 (仙台二華) 191
安部 日菜 佐々木 日和 (宮城学院) 192
吉川 ななせ 屋代 奈々 (多賀城) 193
鈴木 陽香 矢口 祐衣 (仙台二) 194
荒井 良夢 西條 唯 (登米総合) 195
加藤 和 丹野 莉花 (多賀城) 196
安齋 奈々 浅野 楓 (仙台西) 197
藤澤 百恵 廣瀬 優 (泉) 198
菅原 そよか 日登 千裕 (仙台一) 199
三寺 桃佳 佐藤 弥希 (仙台育英) 200
石川 琴瑞 酒井 結彩奏 (宮城一) 201
及川 りん 菊地 彩花 (佐沼) 202
齋藤 萌亜 相澤 奏良 (学院榴ヶ岡) 203
松田 汐李 齋藤 和奏 (東北) 204
吉川 優那 庄司 凪都 (仙台向山) 205
佐藤 円香 鈴木 ゆいか (名取) 206
佐々 ななみ 浅野 沙織 (富谷) 207
真壁 那波 我妻 愛華 (大河原商) 208
野田 あやめ 杉澤 伶奈 (泉館山) 209
佐藤 萌 山家 桃華 (角田) 210
中村 彩乃 大山 夢叶 (聖和) 211
106
17
107
108
109
110
111
112
18
113
114
115
116
117
118
119
120
19
121
194
238
195
196
239
197
198
240
199
200
241
201
260
271
261

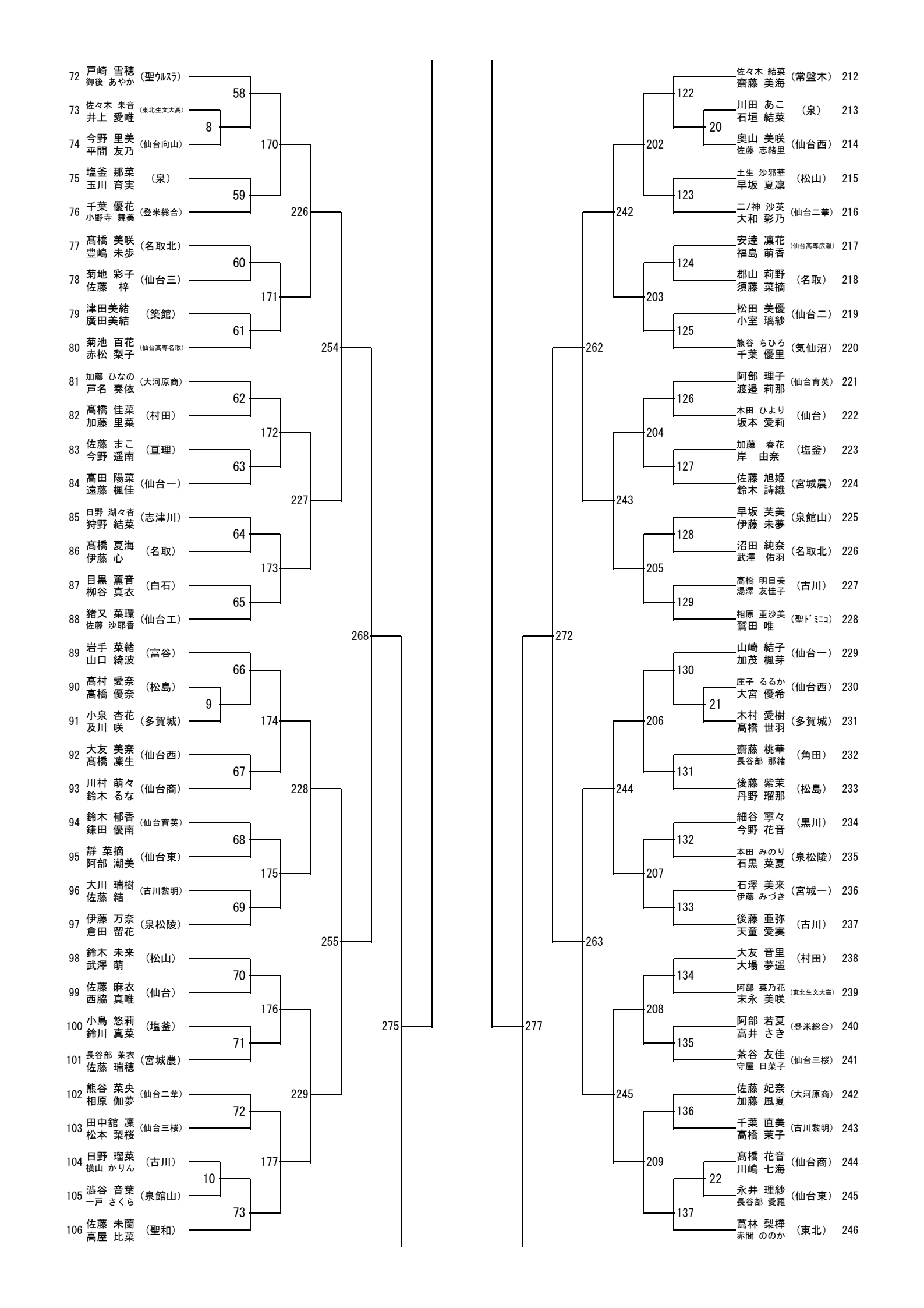
72 戸崎 雪穂 御後 あやか (聖ｳﾙｽﾗ)
73 佐々木 朱音 井上 愛唯 (東北生文大高)
74 今野 里美 平間 友乃 (仙台向山)
75 塩釜 那菜 玉川 育実 (泉)
76 千葉 優花 小野寺 舞美 (登米総合)
77 髙橋 美咲 豊嶋 未歩 (名取北)
78 菊地 彩子 佐藤 梓 (仙台三)
79 津田美緒 廣田美結 (築館)
80 菊池 百花 赤松 梨子 (仙台高専名取)
81 加藤 ひなの 芦名 奏依 (大河原商)
82 髙橋 佳菜 加藤 里菜 (村田)
83 佐藤 まこ 今野 遥南 (亘理)
84 髙田 陽菜 遠藤 楓佳 (仙台一)
85 日野 湖々杏 狩野 結菜 (志津川)
86 髙橋 夏海 伊藤 心 (名取)
87 目黒 薫音 栁谷 真衣 (白石)
88 猪又 菜環 佐藤 沙耶香 (仙台工)
89 岩手 菜緒 山口 綺波 (富谷)
90 髙村 愛奈 高橋 優奈 (松島)
91 小泉 杏花 及川 咲 (多賀城)
92 大友 美奈 高橋 凜生 (仙台西)
93 川村 萌々 鈴木 るな (仙台商)
94 鈴木 郁香 鎌田 優南 (仙台育英)
95 靜 菜摘 阿部 潮美 (仙台東)
96 大川 瑞樹 佐藤 結 (古川黎明)
97 伊藤 万奈 倉田 留花 (泉松陵)
98 鈴木 未来 武澤 萌 (松山)
99 佐藤 麻衣 西脇 真唯 (仙台)
100 小島 悠莉 鈴川 真菜 (塩釜)
101 長谷部 茉衣 佐藤 瑞穂 (宮城農)
102 熊谷 菜央 相原 伽夢 (仙台二華)
103 田中舘 凜 松本 梨桜 (仙台三桜)
104 日野 瑠菜 横山 かりん (古川)
105 澁谷 音葉 一戸 さくら (泉館山)
106 佐藤 未蘭 高屋 比菜 (聖和)
58
8
59
60
61
62
63
64
65
66
9
67
68
69
70
71
72
10
73
170
171
172
173
174
175
176
177
226
227
228
229
254
255
268
275
277
272
262
242
243
202
203
204
205
206
207
208
209
122
123
124
125
126
127
128
129
130
131
132
133
134
135
136
137
20
21
22
佐々木 結菜 齋藤 美海 (常盤木) 212
川田 あこ 石垣 結菜 (泉) 213
奥山 美咲 佐藤 志緒里 (仙台西) 214
土生 沙邪華 早坂 夏凜 (松山) 215
二ノ神 沙英 大和 彩乃 (仙台二華) 216
安達 凛花 福島 萌香 (仙台高専広瀬) 217
郡山 莉野 須藤 菜摘 (名取) 218
松田 美優 小室 璃紗 (仙台二) 219
熊谷 ちひろ 千葉 優里 (気仙沼) 220
阿部 理子 渡邉 莉那 (仙台育英) 221
本田 ひより 坂本 愛莉 (仙台) 222
加藤 春花 岸 由奈 (塩釜) 223
佐藤 旭姫 鈴木 詩織 (宮城農) 224
早坂 芙美 伊藤 未夢 (泉館山) 225
沼田 純奈 武澤 佑羽 (名取北) 226
髙橋 明日美 湯澤 友佳子 (古川) 227
相原 亜沙美 鷲田 唯 (聖ﾄﾞﾐﾆｺ) 228
山崎 結子 加茂 楓芽 (仙台一) 229
庄子 るるか 大宮 優希 (仙台西) 230
木村 愛樹 髙橋 世羽 (多賀城) 231
齋藤 桃華 長谷部 那緒 (角田) 232
後藤 紫茉 丹野 瑠那 (松島) 233
細谷 寧々 今野 花音 (黒川) 234
本田 みのり 石黒 菜夏 (泉松陵) 235
石澤 美来 伊藤 みづき (宮城一) 236
後藤 亜弥 天童 愛実 (古川) 237
大友 音里 大場 夢遥 (村田) 238
阿部 菜乃花 末永 美咲 (東北生文大高) 239
阿部 若夏 高井 さき (登米総合) 240
茶谷 友佳 守屋 日菜子 (仙台三桜) 241
佐藤 妃奈 加藤 風夏 (大河原商) 242
千葉 直美 髙橋 茉子 (古川黎明) 243
髙橋 花音 川嶋 七海 (仙台商) 244
永井 理紗 長谷部 愛羅 (仙台東) 245
蔦林 梨樺 赤間 ののか (東北) 246

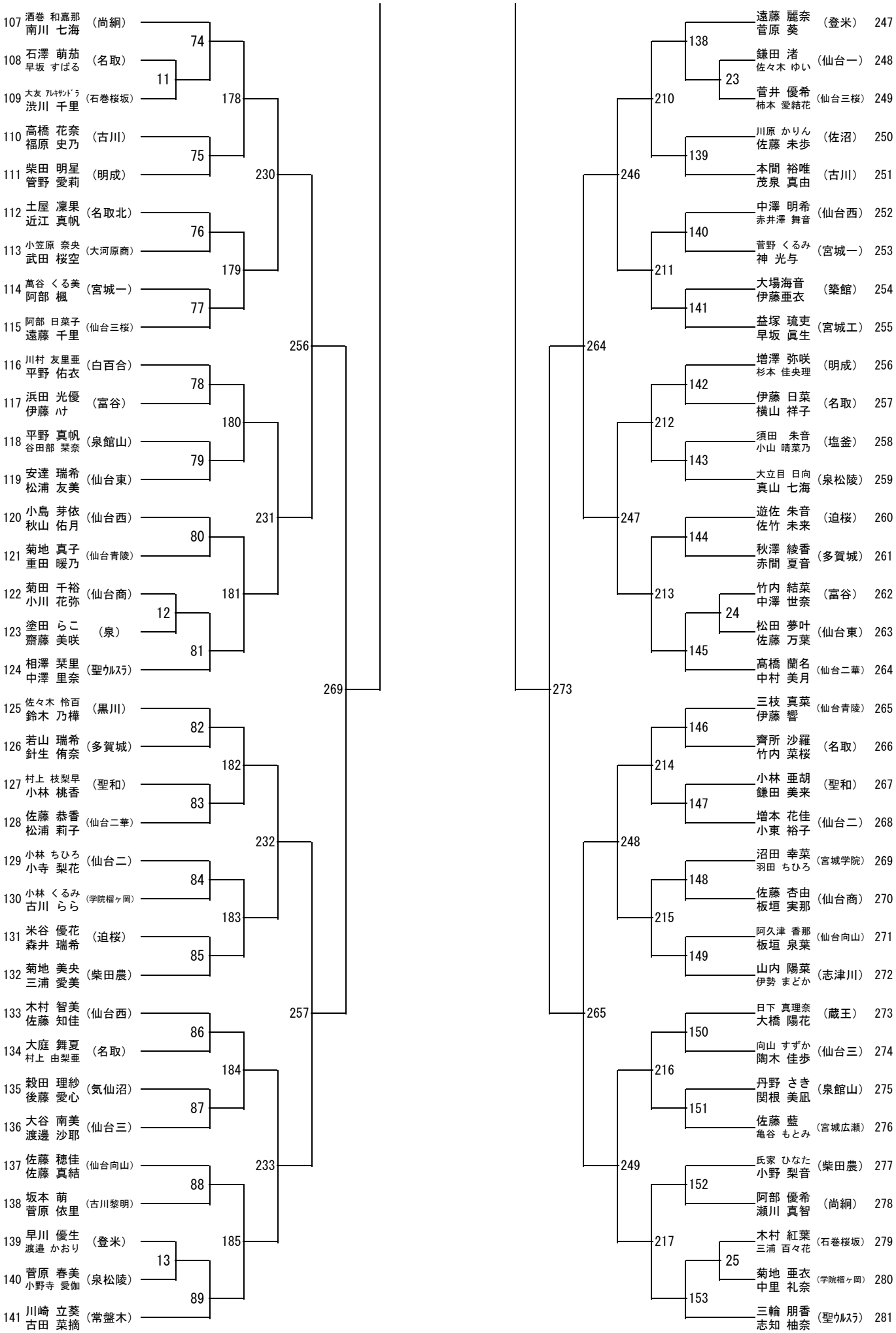
107 酒巻 和嘉那 南川 七海 （尚絅）
108 石澤 萌茄 早坂 すばる （名取）
109 大友 ｱﾚｷｻﾝﾄﾞﾗ 渋川 千里 （石巻桜坂）
110 高橋 花奈 福原 史乃 （古川）
111 柴田 明星 管野 愛莉 （明成）
112 土屋 凜果 近江 真帆 （名取北）
113 小笠原 奈央 武田 桜空 （大河原商）
114 萬谷 くる美 阿部 楓 （宮城一）
115 阿部 日菜子 遠藤 千里 （仙台三桜）
116 川村 友里亜 平野 佑衣 （白百合）
117 浜田 光優 伊藤 ﾊﾅ （富谷）
118 平野 真帆 谷田部 茉奈 （泉館山）
119 安達 瑞希 松浦 友美 （仙台東）
120 小島 芽依 秋山 佑月 （仙台西）
121 菊地 真子 重田 暖乃 （仙台青陵）
122 菊田 千裕 小川 花弥 （仙台商）
123 塗田 らこ 齋藤 美咲 （泉）
124 相澤 茉里 中澤 里奈 （聖ｳﾙｽﾗ）
125 佐々木 怜百 鈴木 乃樺 （黒川）
126 若山 瑞希 針生 侑奈 （多賀城）
127 村上 枝梨早 小林 桃香 （聖和）
128 佐藤 恭香 松浦 莉子 （仙台二華）
129 小林 ちひろ 小寺 梨花 （仙台二）
130 小林 くるみ 古川 らら （学院榴ヶ岡）
131 米谷 優花 森井 瑞希 （迫桜）
132 菊地 美央 三浦 愛美 （柴田農）
133 木村 智美 佐藤 知佳 （仙台西）
134 大庭 舞夏 村上 由梨亜 （名取）
135 穀田 理紗 後藤 愛心 （気仙沼）
136 大谷 南美 渡邊 沙耶 （仙台三）
137 佐藤 穂佳 佐藤 真結 （仙台向山）
138 坂本 萌 菅原 依里 （古川黎明）
139 早川 優生 渡邊 かおり （登米）
140 菅原 春美 小野寺 愛伽 （泉松陵）
141 川崎 立葵 古田 菜摘 （常盤木）
74
11
75
76
77
78
79
80
12
81
82
83
84
85
86
87
88
13
89
178
179
180
181
182
183
184
185
230
231
232
233
256
257
269
遠藤 麗奈 菅原 葵 （登米） 247
138
鎌田 渚 佐々木 ゆい （仙台一） 248
23
菅井 優希 柿本 愛結花 （仙台三桜） 249
川原 かりん 佐藤 未歩 （佐沼） 250
139
本間 裕唯 茂泉 真由 （古川） 251
中澤 明希 赤井澤 舞音 （仙台西） 252
140
菅野 くるみ 神 光与 （宮城一） 253
大場海音 伊藤亜衣 （築館） 254
141
益塚 琉吏 早坂 眞生 （宮城工） 255
増澤 弥咲 杉本 佳央理 （明成） 256
142
伊藤 日菜 横山 祥子 （名取） 257
須田 朱音 小山 晴菜乃 （塩釜） 258
143
大立目 日向 真山 七海 （泉松陵） 259
遊佐 朱音 佐竹 未来 （迫桜） 260
144
秋澤 綾香 赤間 夏音 （多賀城） 261
竹内 結菜 中澤 世奈 （富谷） 262
24
松田 夢叶 佐藤 万葉 （仙台東） 263
145
髙橋 蘭名 中村 美月 （仙台二華） 264
三枝 真菜 伊藤 響 （仙台青陵） 265
146
齊所 沙羅 竹内 菜桜 （名取） 266
小林 亜胡 鎌田 美来 （聖和） 267
147
増本 花佳 小東 裕子 （仙台二） 268
沼田 幸菜 羽田 ちひろ （宮城学院） 269
148
佐藤 杏由 板垣 実那 （仙台商） 270
阿久津 香那 板垣 泉葉 （仙台向山） 271
149
山内 陽菜 伊勢 まどか （志津川） 272
日下 真理奈 大橋 陽花 （蔵王） 273
150
向山 すずか 陶木 佳歩 （仙台三） 274
丹野 さき 関根 美凪 （泉館山） 275
151
佐藤 藍 亀谷 もとみ （宮城広瀬） 276
氏家 ひなた 小野 梨音 （柴田農） 277
152
阿部 優希 瀬川 真智 （尚絅） 278
木村 紅葉 三浦 百々花 （石巻桜坂） 279
25
菊地 亜衣 中里 礼奈 （学院榴ヶ岡） 280
153
三輪 朋香 志知 柚奈 （聖ｳﾙｽﾗ） 281
210
211
212
213
214
215
216
217
246
247
248
249
264
265
273

高校女子シングルス（GS589）

令和元年度　宮城県ジュニアバドミントン選手権大会　兼　宮城県高等学校新人大会バドミントン競技１次予選会

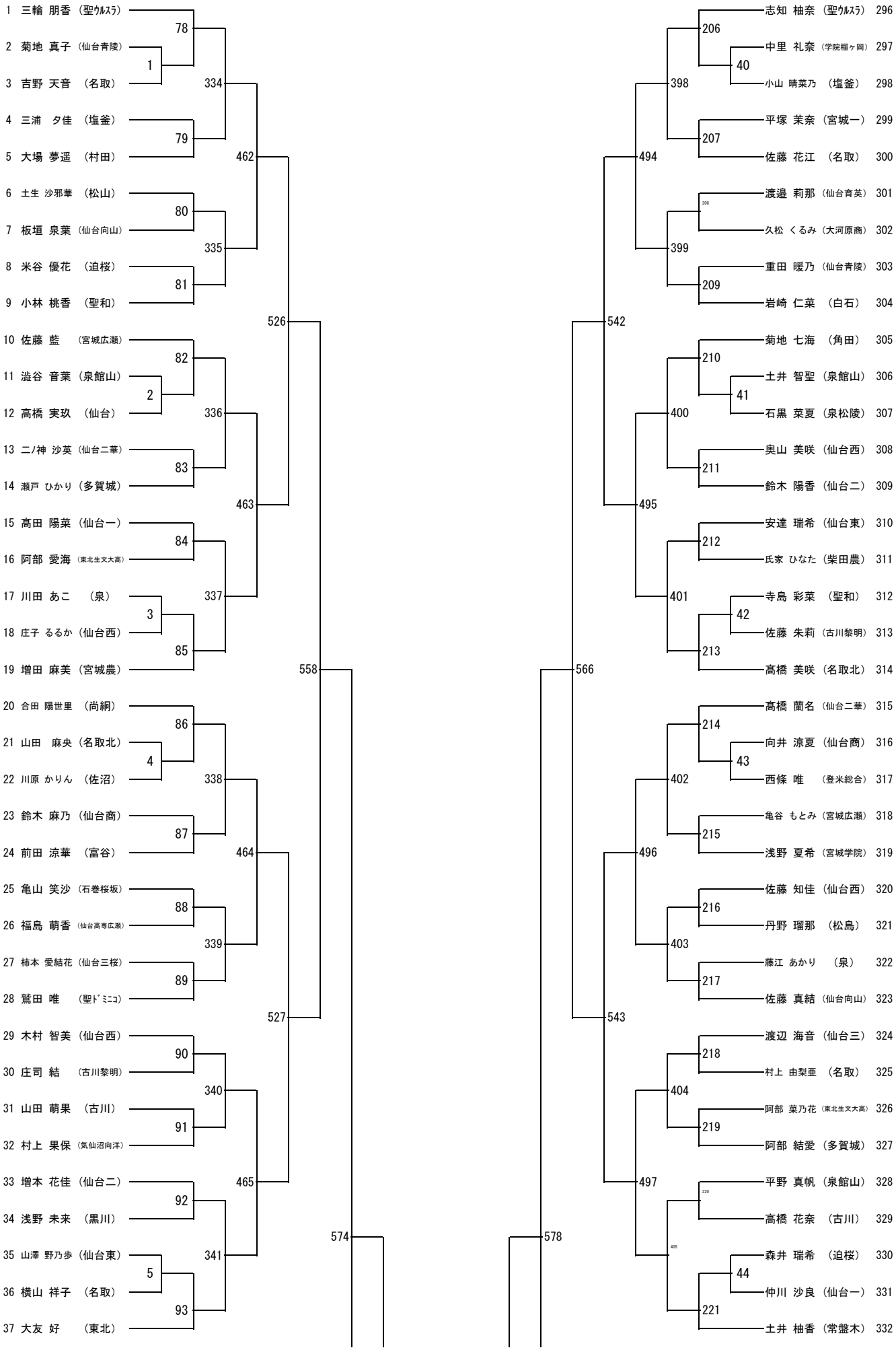

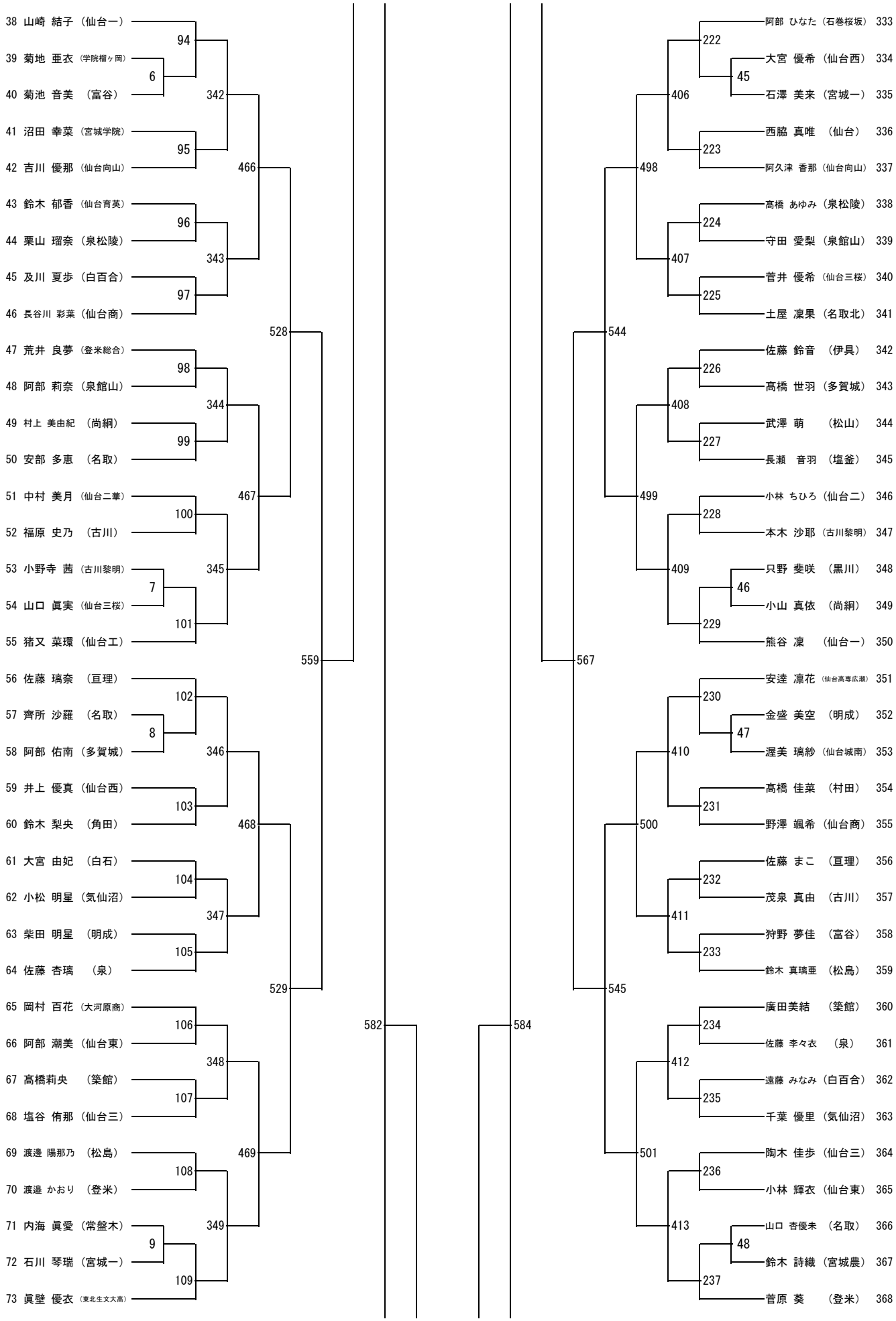
38 山崎 結子 （仙台一）
39 菊地 亜衣 （学院櫂ヶ岡）
40 菊池 音美 （富谷）
41 沼田 幸菜 （宮城学院）
42 吉川 優那 （仙台向山）
43 鈴木 郁香 （仙台育英）
44 栗山 瑠奈 （泉松陵）
45 及川 夏歩 （白百合）
46 長谷川 彩葉 （仙台商）
47 荒井 良夢 （登米総合）
48 阿部 莉奈 （泉館山）
49 村上 美由紀 （尚絅）
50 安部 多恵 （名取）
51 中村 美月 （仙台二華）
52 福原 史乃 （古川）
53 小野寺 茜 （古川黎明）
54 山口 眞実 （仙台三桜）
55 猪又 菜環 （仙台工）
56 佐藤 璃奈 （亘理）
57 齊所 沙羅 （名取）
58 阿部 佑南 （多賀城）
59 井上 優真 （仙台西）
60 鈴木 梨央 （角田）
61 大宮 由妃 （白石）
62 小松 明星 （気仙沼）
63 柴田 明星 （明成）
64 佐藤 杏璃 （泉）
65 岡村 百花 （大河原商）
66 阿部 潮美 （仙台東）
67 髙橋莉央 （築館）
68 塩谷 侑那 （仙台三）
69 渡邊 陽那乃 （松島）
70 渡邉 かおり （登米）
71 内海 眞愛 （常盤木）
72 石川 琴瑞 （宮城一）
73 眞壁 優衣 （東北生文大高）
94
6
95
342
96
97
343
466
98
99
344
100
101
345
467
7
102
103
346
104
105
347
468
8
106
107
348
108
109
349
469
9
528
529
559
582
584
544
545
567
498
499
500
501
406
407
408
409
410
411
412
413
222
223
224
225
226
227
228
229
230
231
232
233
234
235
236
237
45
46
47
48
阿部 ひなた （石巻桜坂） 333
大宮 優希 （仙台西） 334
石澤 美来 （宮城一） 335
西脇 真唯 （仙台） 336
阿久津 香那 （仙台向山） 337
髙橋 あゆみ （泉松陵） 338
守田 愛梨 （泉館山） 339
菅井 優希 （仙台三桜） 340
土屋 凜果 （名取北） 341
佐藤 鈴音 （伊具） 342
髙橋 世羽 （多賀城） 343
武澤 萌 （松山） 344
長瀬 音羽 （塩釜） 345
小林 ちひろ （仙台二） 346
本木 沙耶 （古川黎明） 347
只野 斐咲 （黒川） 348
小山 真依 （尚絅） 349
熊谷 凜 （仙台一） 350
安達 凜花 （仙台高専広瀬） 351
金盛 美空 （明成） 352
渥美 璃紗 （仙台城南） 353
髙橋 佳菜 （村田） 354
野澤 颯希 （仙台商） 355
佐藤 まこ （亘理） 356
茂泉 真由 （古川） 357
狩野 夢佳 （富谷） 358
鈴木 真璃亜 （松島） 359
廣田美結 （築館） 360
佐藤 李々衣 （泉） 361
遠藤 みなみ （白百合） 362
千葉 優里 （気仙沼） 363
陶木 佳歩 （仙台三） 364
小林 輝衣 （仙台東） 365
山口 杏優未 （名取） 366
鈴木 詩織 （宮城農） 367
菅原 葵 （登米） 368

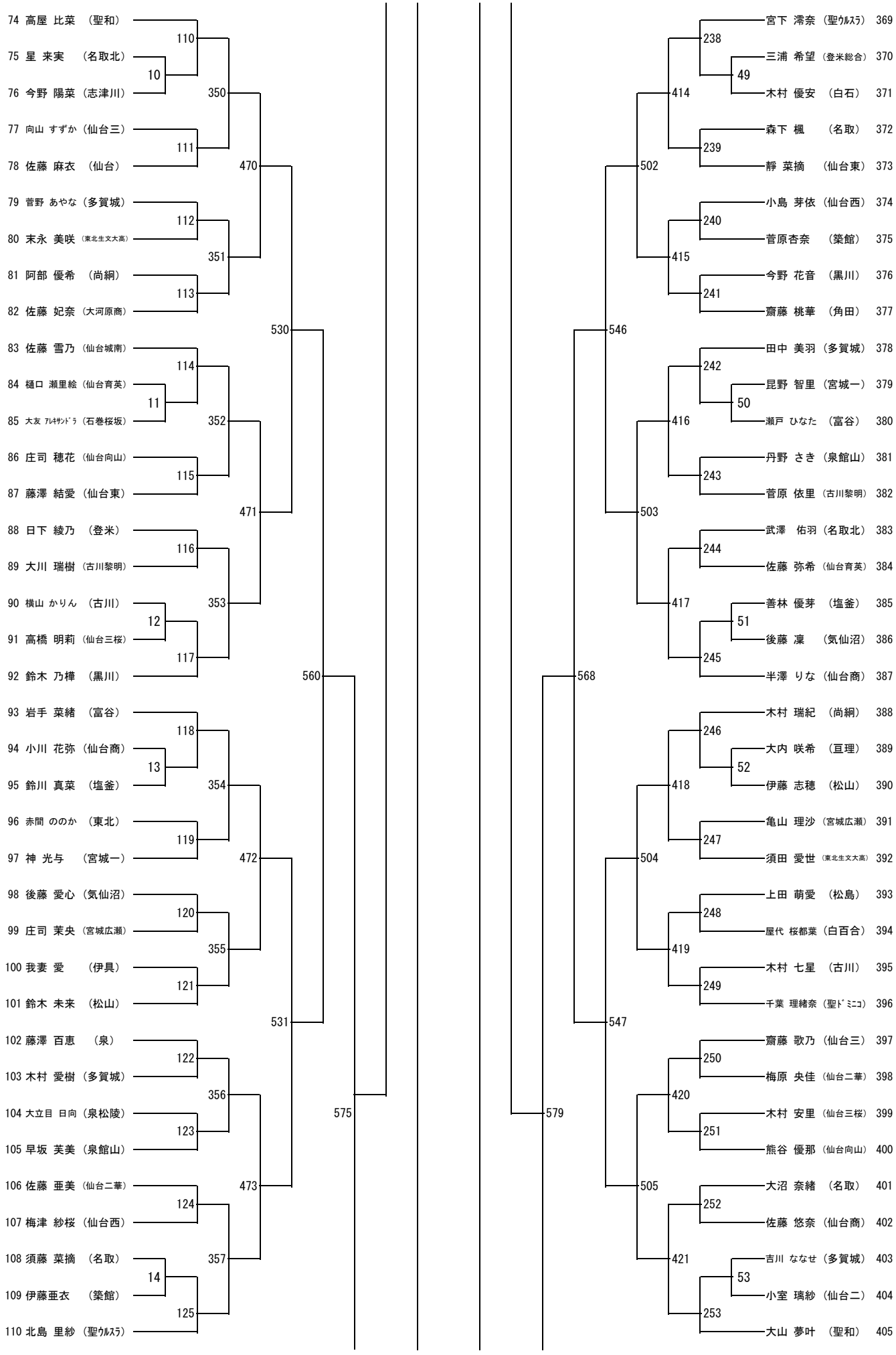
74 高屋 比菜 （聖和）
75 星 来実 （名取北）
76 今野 陽菜 （志津川）
77 向山 すずか （仙台三）
78 佐藤 麻衣 （仙台）
79 菅野 あやな （多賀城）
80 末永 美咲 （東北生文大高）
81 阿部 優希 （尚絅）
82 佐藤 妃奈 （大河原商）
83 佐藤 雪乃 （仙台城南）
84 樋口 瀬里絵 （仙台育英）
85 大友 ｱﾙｷｻﾝﾄﾞﾗ （石巻桜坂）
86 庄司 穂花 （仙台向山）
87 藤澤 結愛 （仙台東）
88 日下 綾乃 （登米）
89 大川 瑞樹 （古川黎明）
90 横山 かりん （古川）
91 高橋 明莉 （仙台三桜）
92 鈴木 乃樺 （黒川）
93 岩手 菜緒 （富谷）
94 小川 花弥 （仙台商）
95 鈴川 真菜 （塩釜）
96 赤間 ののか （東北）
97 神 光与 （宮城一）
98 後藤 愛心 （気仙沼）
99 庄司 茉央 （宮城広瀬）
100 我妻 愛 （伊具）
101 鈴木 未来 （松山）
102 藤澤 百恵 （泉）
103 木村 愛樹 （多賀城）
104 大立目 日向 （泉松陵）
105 早坂 芙美 （泉館山）
106 佐藤 亜美 （仙台二華）
107 梅津 紗桜 （仙台西）
108 須藤 菜摘 （名取）
109 伊藤亜衣 （築館）
110 北島 里紗 （聖ｳﾙｽﾗ）
宮下 澪奈 （聖ｳﾙｽﾗ） 369
三浦 希望 （登米総合） 370
木村 優安 （白石） 371
森下 楓 （名取） 372
靜 菜摘 （仙台東） 373
小島 芽依 （仙台西） 374
菅原杏奈 （築館） 375
今野 花音 （黒川） 376
齋藤 桃華 （角田） 377
田中 美羽 （多賀城） 378
昆野 智里 （宮城一） 379
瀬戸 ひなた （富谷） 380
丹野 さき （泉館山） 381
菅原 依里 （古川黎明） 382
武澤 佑羽 （名取北） 383
佐藤 弥希 （仙台育英） 384
善林 優芽 （塩釜） 385
後藤 凜 （気仙沼） 386
半澤 りな （仙台商） 387
木村 瑞紀 （尚絅） 388
大内 咲希 （亘理） 389
伊藤 志穂 （松山） 390
亀山 理沙 （宮城広瀬） 391
須田 愛世 （東北生文大高） 392
上田 萌愛 （松島） 393
屋代 桜都葉 （白百合） 394
木村 七星 （古川） 395
千葉 理緒奈 （聖ﾄﾞﾐﾆｺ） 396
齋藤 歌乃 （仙台三） 397
梅原 央佳 （仙台二華） 398
木村 安里 （仙台三桜） 399
熊谷 優那 （仙台向山） 400
大沼 奈緒 （名取） 401
佐藤 悠奈 （仙台商） 402
吉川 ななせ （多賀城） 403
小室 璃紗 （仙台二） 404
大山 夢叶 （聖和） 405
110
10
350
111
470
112
351
113
530
114
11
352
115
471
116
353
12
117
560
118
13
354
119
472
120
355
121
531
122
356
123
575
124
357
14
125
473
238
49
414
239
502
240
415
241
546
242
50
416
243
503
244
417
51
245
568
246
52
418
247
504
248
419
249
547
250
420
251
505
252
421
53
253
579

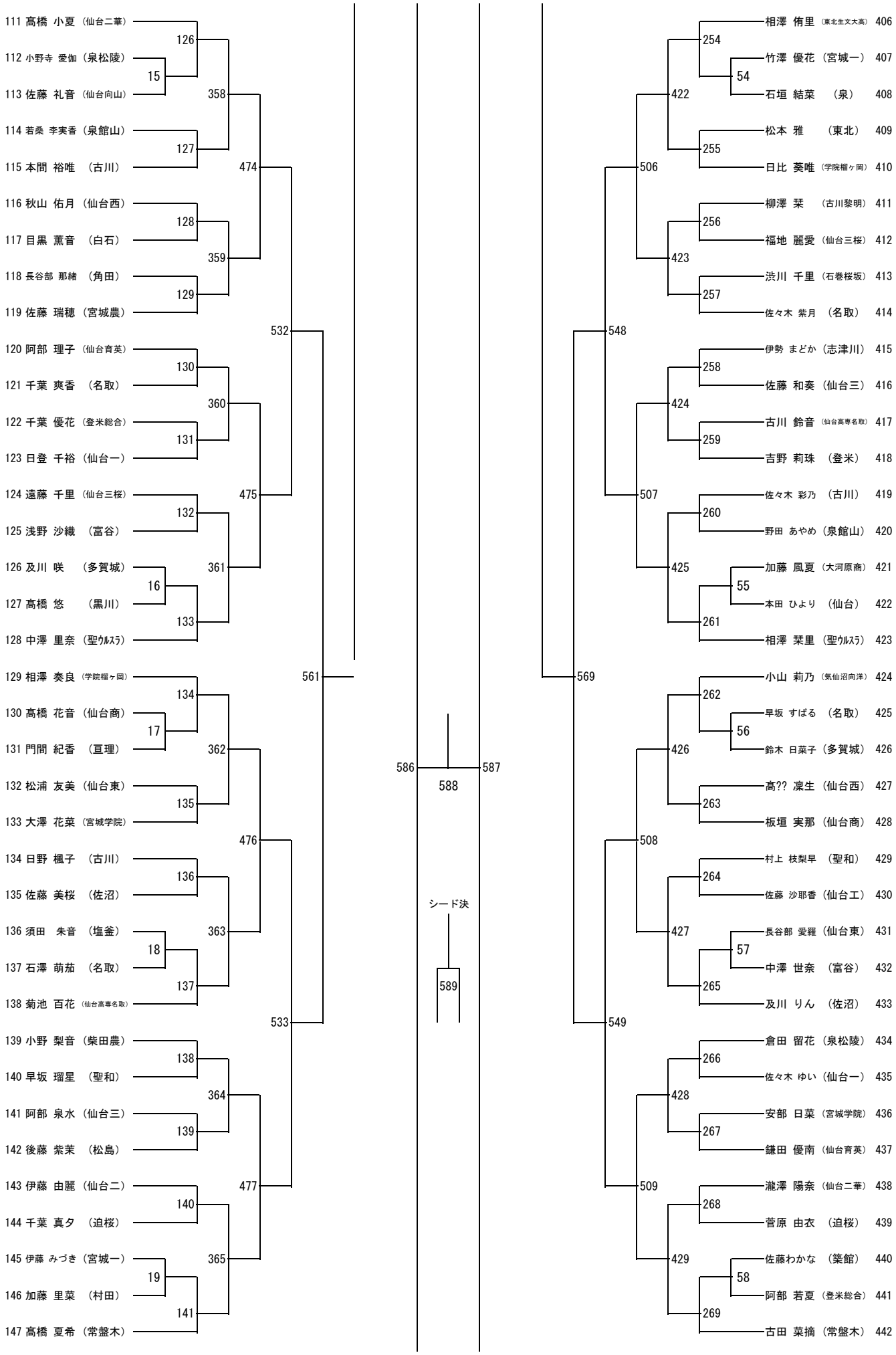
111 髙橋 小夏 （仙台二華）
112 小野寺 愛伽 （泉松陵）
113 佐藤 礼音 （仙台向山）
114 若桑 李実香 （泉館山）
115 本間 裕唯 （古川）
116 秋山 佑月 （仙台西）
117 目黒 薫音 （白石）
118 長谷部 那緒 （角田）
119 佐藤 瑞穂 （宮城農）
120 阿部 理子 （仙台育英）
121 千葉 爽香 （名取）
122 千葉 優花 （登米総合）
123 日登 千裕 （仙台一）
124 遠藤 千里 （仙台三桜）
125 浅野 沙織 （富谷）
126 及川 咲 （多賀城）
127 髙橋 悠 （黒川）
128 中澤 里奈 （聖ウルスラ）
129 相澤 奏良 （学院櫂ヶ岡）
130 髙橋 花音 （仙台商）
131 門間 紀香 （亘理）
132 松浦 友美 （仙台東）
133 大澤 花菜 （宮城学院）
134 日野 楓子 （古川）
135 佐藤 美桜 （佐沼）
136 須田 朱音 （塩釜）
137 石澤 萌茄 （名取）
138 菊池 百花 （仙台高専名取）
139 小野 梨音 （柴田農）
140 早坂 瑠星 （聖和）
141 阿部 泉水 （仙台三）
142 後藤 紫茉 （松島）
143 伊藤 由麗 （仙台二）
144 千葉 真夕 （迫桜）
145 伊藤 みづき （宮城一）
146 加藤 里菜 （村田）
147 髙橋 夏希 （常盤木）
126
15
358
127
474
128
359
129
532
130
360
131
475
132
361
16
133
561
134
17
362
135
476
136
363
18
137
533
138
364
139
477
140
365
19
141
586
587
588
シード決
589
相澤 侑里 （東北生文大高） 406
竹澤 優花 （宮城一） 407
石垣 結菜 （泉） 408
松本 雅 （東北） 409
日比 葵唯 （学院櫂ヶ岡） 410
柳澤 栞 （古川黎明） 411
福地 麗愛 （仙台三桜） 412
渋川 千里 （石巻桜坂） 413
佐々木 紫月 （名取） 414
伊勢 まどか （志津川） 415
佐藤 和奏 （仙台三） 416
古川 鈴音 （仙台高専名取） 417
吉野 莉珠 （登米） 418
佐々木 彩乃 （古川） 419
野田 あやめ （泉館山） 420
加藤 風夏 （大河原商） 421
本田 ひより （仙台） 422
相澤 栞里 （聖ウルスラ） 423
小山 莉乃 （気仙沼向洋） 424
早坂 すばる （名取） 425
鈴木 日菜子 （多賀城） 426
高?? 凜生 （仙台西） 427
板垣 実那 （仙台商） 428
村上 枝梨早 （聖和） 429
佐藤 沙耶香 （仙台工） 430
長谷部 愛羅 （仙台東） 431
中澤 世奈 （富谷） 432
及川 りん （佐沼） 433
倉田 留花 （泉松陵） 434
佐々木 ゆい （仙台一） 435
安部 日菜 （宮城学院） 436
鎌田 優南 （仙台育英） 437
瀧澤 陽奈 （仙台二華） 438
菅原 由衣 （迫桜） 439
佐藤わかな （築館） 440
阿部 若夏 （登米総合） 441
古田 菜摘 （常盤木） 442
254
54
422
255
506
256
423
257
548
258
424
259
507
260
425
55
261
569
262
56
426
263
508
264
427
57
265
549
266
428
267
509
268
429
58
269

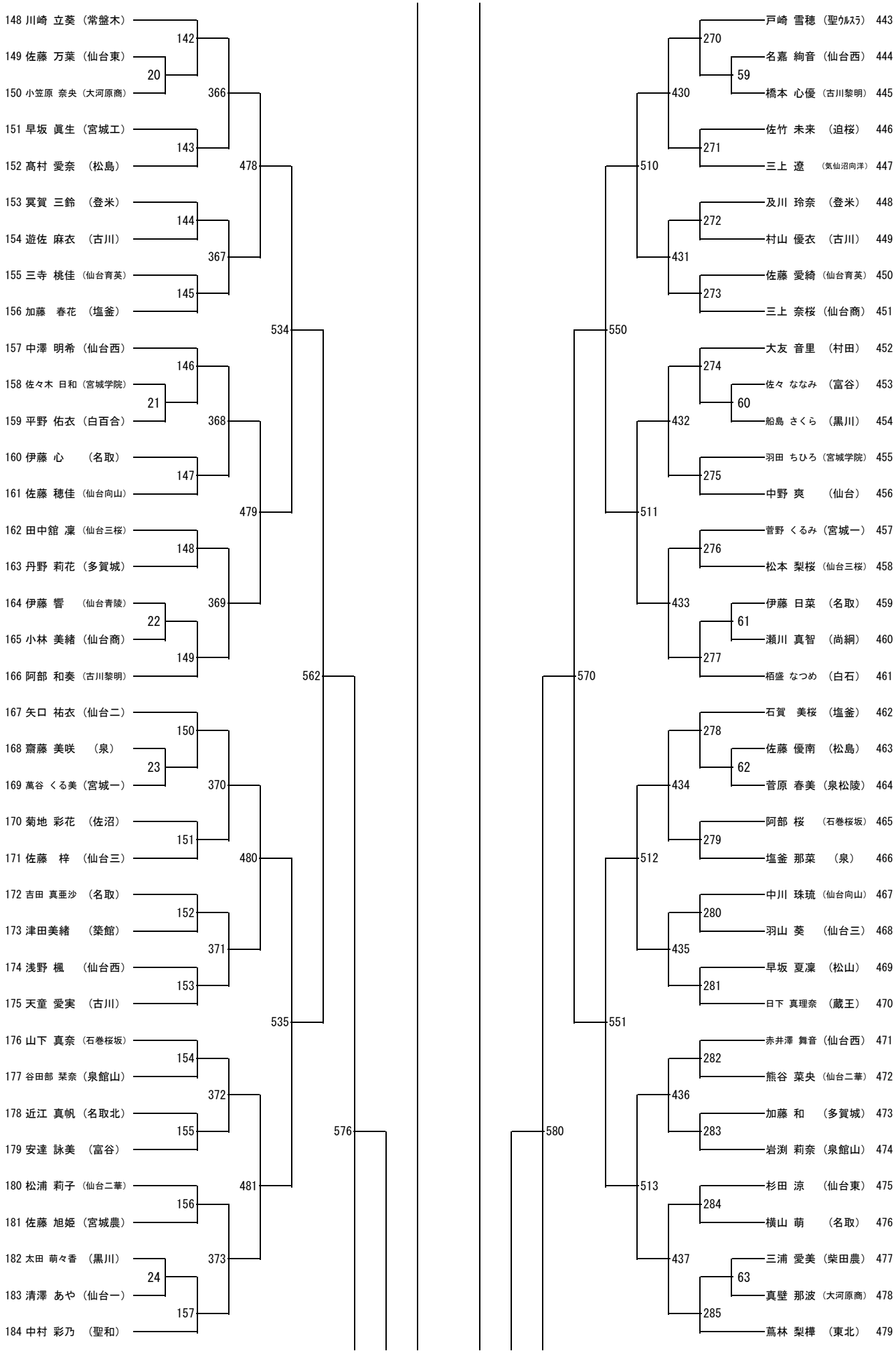
148 川崎 立葵 （常盤木）
149 佐藤 万葉 （仙台東）
150 小笠原 奈央（大河原商）
151 早坂 眞生 （宮城工）
152 髙村 愛奈 （松島）
153 冥賀 三鈴 （登米）
154 遊佐 麻衣 （古川）
155 三寺 桃佳 （仙台育英）
156 加藤 春花 （塩釜）
157 中澤 明希 （仙台西）
158 佐々木 日和（宮城学院）
159 平野 佑衣 （白百合）
160 伊藤 心 （名取）
161 佐藤 穂佳 （仙台向山）
162 田中舘 凜 （仙台三桜）
163 丹野 莉花 （多賀城）
164 伊藤 響 （仙台青陵）
165 小林 美緒 （仙台商）
166 阿部 和奏 （古川黎明）
167 矢口 祐衣 （仙台二）
168 齋藤 美咲 （泉）
169 萬谷 くる美（宮城一）
170 菊地 彩花 （佐沼）
171 佐藤 梓 （仙台三）
172 吉田 真亜沙 （名取）
173 津田美緒 （築館）
174 浅野 楓 （仙台西）
175 天童 愛実 （古川）
176 山下 真奈 （石巻桜坂）
177 谷田部 栞奈（泉館山）
178 近江 真帆 （名取北）
179 安達 詠美 （富谷）
180 松浦 莉子 （仙台二華）
181 佐藤 旭姫 （宮城農）
182 太田 萌々香 （黒川）
183 清澤 あや （仙台一）
184 中村 彩乃 （聖和）
戸崎 雪穂 （聖ウルスラ） 443
名嘉 絢音 （仙台西） 444
橋本 心優 （古川黎明） 445
佐竹 未来 （迫桜） 446
三上 遼 （気仙沼向洋） 447
及川 玲奈 （登米） 448
村山 優衣 （古川） 449
佐藤 愛綺 （仙台育英） 450
三上 奈桜 （仙台商） 451
大友 音里 （村田） 452
佐々 ななみ （富谷） 453
船島 さくら （黒川） 454
羽田 ちひろ（宮城学院） 455
中野 爽 （仙台） 456
菅野 くるみ（宮城一） 457
松本 梨桜 （仙台三桜） 458
伊藤 日菜 （名取） 459
瀬川 真智 （尚絅） 460
栢盛 なつめ （白石） 461
石賀 美桜 （塩釜） 462
佐藤 優南 （松島） 463
菅原 春美 （泉松陵） 464
阿部 桜 （石巻桜坂） 465
塩釜 那菜 （泉） 466
中川 珠琉 （仙台向山） 467
羽山 葵 （仙台三） 468
早坂 夏凜 （松山） 469
日下 真理奈 （蔵王） 470
赤井澤 舞音 （仙台西） 471
熊谷 菜央 （仙台二華） 472
加藤 和 （多賀城） 473
岩渕 莉奈 （泉館山） 474
杉田 涼 （仙台東） 475
横山 萌 （名取） 476
三浦 愛美 （柴田農） 477
真壁 那波 （大河原商） 478
蔦林 梨樺 （東北） 479
142
20
366
143
478
144
367
145
534
146
21
368
147
479
148
369
22
149
562
150
23
370
151
480
152
371
153
535
154
372
155
576
156
481
373
24
157
270
59
430
271
510
272
431
273
550
274
60
432
275
511
276
433
61
277
570
278
62
434
279
512
280
435
281
551
282
436
283
580
284
437
63
285

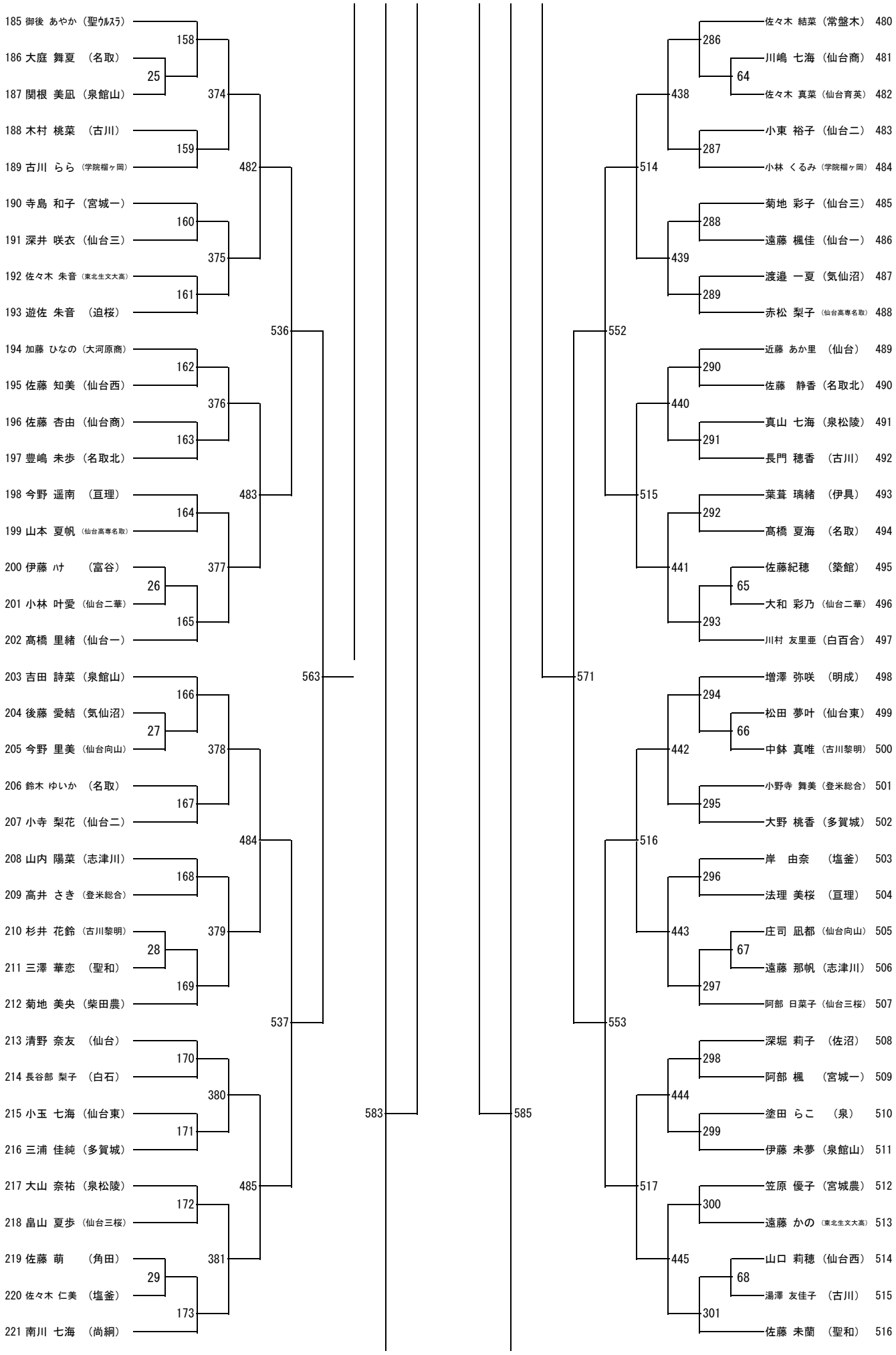
185 御後 あやか（聖ウルスラ）
186 大庭 舞夏 （名取）
187 関根 美凪（泉館山）
188 木村 桃菜 （古川）
189 古川 らら（学院楢ヶ岡）
190 寺島 和子（宮城一）
191 深井 咲衣（仙台三）
192 佐々木 朱音（東北生文大高）
193 遊佐 朱音 （迫桜）
194 加藤 ひなの（大河原商）
195 佐藤 知美（仙台西）
196 佐藤 杏由（仙台商）
197 豊嶋 未歩（名取北）
198 今野 遥南 （亘理）
199 山本 夏帆（仙台高専名取）
200 伊藤 ﾊﾅ （富谷）
201 小林 叶愛（仙台二華）
202 髙橋 里緒（仙台一）
203 吉田 詩菜（泉館山）
204 後藤 愛結（気仙沼）
205 今野 里美（仙台向山）
206 鈴木 ゆいか （名取）
207 小寺 梨花（仙台二）
208 山内 陽菜（志津川）
209 高井 さき（登米総合）
210 杉井 花鈴（古川黎明）
211 三澤 華恋 （聖和）
212 菊地 美央（柴田農）
213 清野 奈友 （仙台）
214 長谷部 梨子 （白石）
215 小玉 七海（仙台東）
216 三浦 佳純（多賀城）
217 大山 奈祐（泉松陵）
218 畠山 夏歩（仙台三桜）
219 佐藤 萌 （角田）
220 佐々木 仁美 （塩釜）
221 南川 七海 （尚絅）
158
25
159
160
161
162
163
164
26
165
166
27
167
168
28
169
170
171
172
173
374
375
376
377
378
379
380
381
482
483
484
485
536
537
563
583
585
571
552
514
515
516
517
438
439
440
441
442
443
444
445
286
64
287
288
289
290
291
292
65
293
294
66
295
296
67
297
298
299
300
68
301
佐々木 結菜（常盤木） 480
川嶋 七海（仙台商） 481
佐々木 真菜（仙台育英） 482
小東 裕子（仙台二） 483
小林 くるみ（学院楢ヶ岡） 484
菊地 彩子（仙台三） 485
遠藤 楓佳（仙台一） 486
渡邉 一夏（気仙沼） 487
赤松 梨子（仙台高専名取） 488
近藤 あか里 （仙台） 489
佐藤 静香（名取北） 490
真山 七海（泉松陵） 491
長門 穂香 （古川） 492
葉葺 璃緒 （伊具） 493
高橋 夏海 （名取） 494
佐藤紀穂 （築館） 495
大和 彩乃（仙台二華） 496
川村 友里亜（白百合） 497
増澤 弥咲 （明成） 498
松田 夢叶（仙台東） 499
中鉢 真唯（古川黎明） 500
小野寺 舞美（登米総合） 501
大野 桃香（多賀城） 502
岸 由奈 （塩釜） 503
法理 美桜 （亘理） 504
庄司 凪都（仙台向山） 505
遠藤 那帆（志津川） 506
阿部 日菜子（仙台三桜） 507
深堀 莉子 （佐沼） 508
阿部 楓 （宮城一） 509
塗田 らこ （泉） 510
伊藤 未夢（泉館山） 511
笠原 優子（宮城農） 512
遠藤 かの（東北生文大高） 513
山口 莉穂（仙台西） 514
湯澤 友佳子 （古川） 515
佐藤 未蘭 （聖和） 516

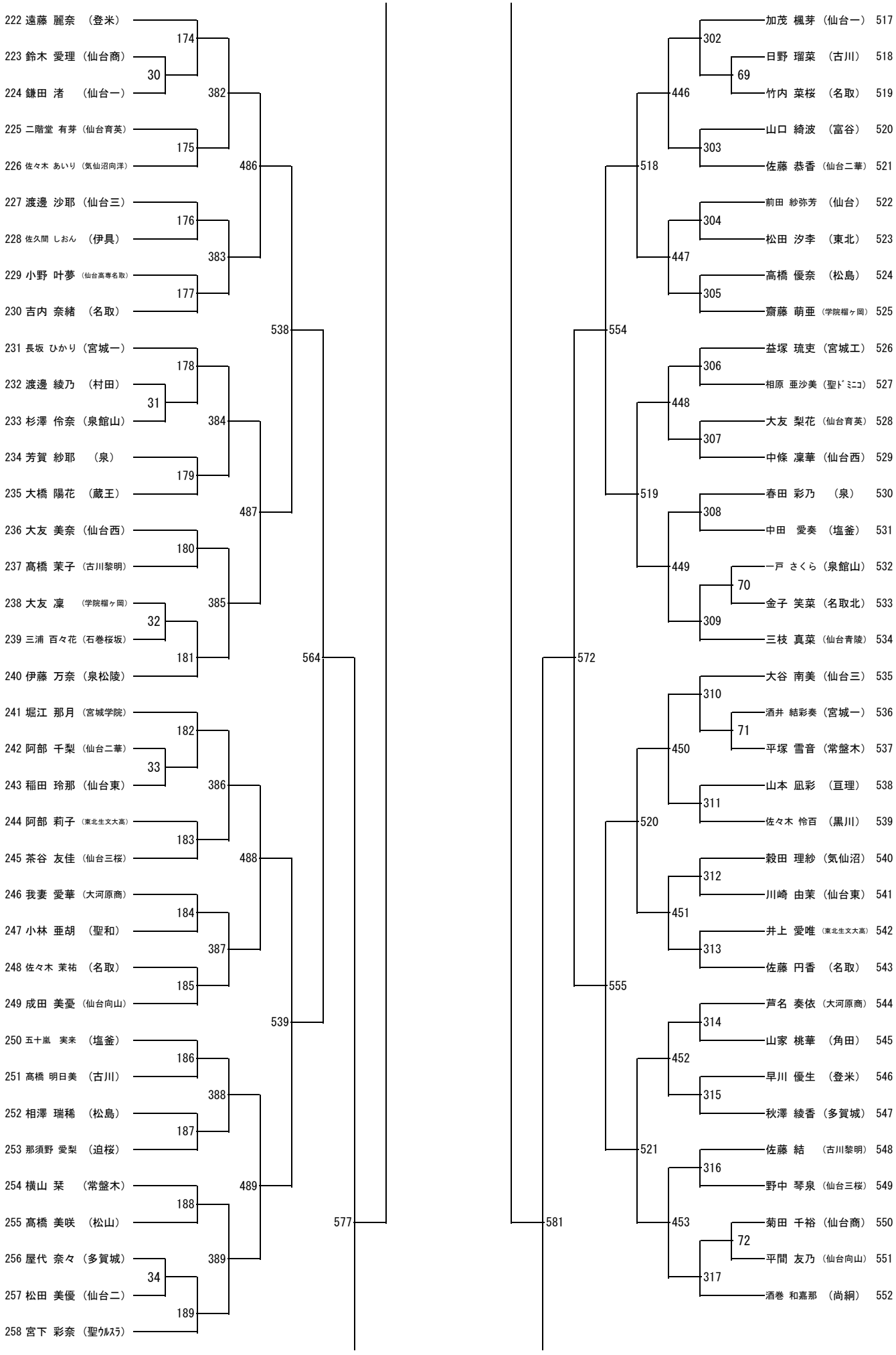
222 遠藤 麗奈 （登米）
223 鈴木 愛理 （仙台商）
224 鎌田 渚 （仙台一）
225 二階堂 有芽 （仙台育英）
226 佐々木 あいり （気仙沼向洋）
227 渡邊 沙耶 （仙台三）
228 佐久間 しおん （伊具）
229 小野 叶夢 （仙台高専名取）
230 吉内 奈緒 （名取）
231 長坂 ひかり （宮城一）
232 渡邊 綾乃 （村田）
233 杉澤 伶奈 （泉館山）
234 芳賀 紗耶 （泉）
235 大橋 陽花 （蔵王）
236 大友 美奈 （仙台西）
237 髙橋 茉子 （古川黎明）
238 大友 凜 （学院櫂ヶ岡）
239 三浦 百々花 （石巻桜坂）
240 伊藤 万奈 （泉松陵）
241 堀江 那月 （宮城学院）
242 阿部 千梨 （仙台二華）
243 稲田 玲那 （仙台東）
244 阿部 莉子 （東北生文大高）
245 茶谷 友佳 （仙台三桜）
246 我妻 愛華 （大河原商）
247 小林 亜胡 （聖和）
248 佐々木 茉祐 （名取）
249 成田 美憂 （仙台向山）
250 五十嵐 実来 （塩釜）
251 髙橋 明日美 （古川）
252 相澤 瑞稀 （松島）
253 那須野 愛梨 （迫桜）
254 横山 琹 （常盤木）
255 髙橋 美咲 （松山）
256 屋代 奈々 （多賀城）
257 松田 美優 （仙台二）
258 宮下 彩奈 （聖ｳﾙｽﾗ）
加茂 楓芽 （仙台一） 517
日野 瑠菜 （古川） 518
竹内 菜桜 （名取） 519
山口 綺波 （富谷） 520
佐藤 恭香 （仙台二華） 521
前田 紗弥芳 （仙台） 522
松田 汐李 （東北） 523
高橋 優奈 （松島） 524
齋藤 萌亜 （学院櫂ヶ岡） 525
益塚 琉吏 （宮城工） 526
相原 亜沙美 （聖ﾄﾞﾐﾆｺ） 527
大友 梨花 （仙台育英） 528
中條 凜華 （仙台西） 529
春田 彩乃 （泉） 530
中田 愛奏 （塩釜） 531
一戸 さくら （泉館山） 532
金子 笑菜 （名取北） 533
三枝 真菜 （仙台青陵） 534
大谷 南美 （仙台三） 535
酒井 結彩奏 （宮城一） 536
平塚 雪音 （常盤木） 537
山本 凪彩 （亘理） 538
佐々木 怜百 （黒川） 539
穀田 理紗 （気仙沼） 540
川崎 由茉 （仙台東） 541
井上 愛唯 （東北生文大高） 542
佐藤 円香 （名取） 543
芦名 奏依 （大河原商） 544
山家 桃華 （角田） 545
早川 優生 （登米） 546
秋澤 綾香 （多賀城） 547
佐藤 結 （古川黎明） 548
野中 琴泉 （仙台三桜） 549
菊田 千裕 （仙台商） 550
平間 友乃 （仙台向山） 551
酒巻 和嘉那 （尚絅） 552
174
30
382
175
486
176
383
177
538
178
31
384
179
487
180
385
32
181
564
182
33
386
183
488
184
387
185
539
186
388
187
489
188
389
34
189
577
302
69
446
303
518
304
447
305
554
306
448
307
519
308
449
70
309
572
310
71
450
311
520
312
451
313
555
314
452
315
521
316
453
72
317
581

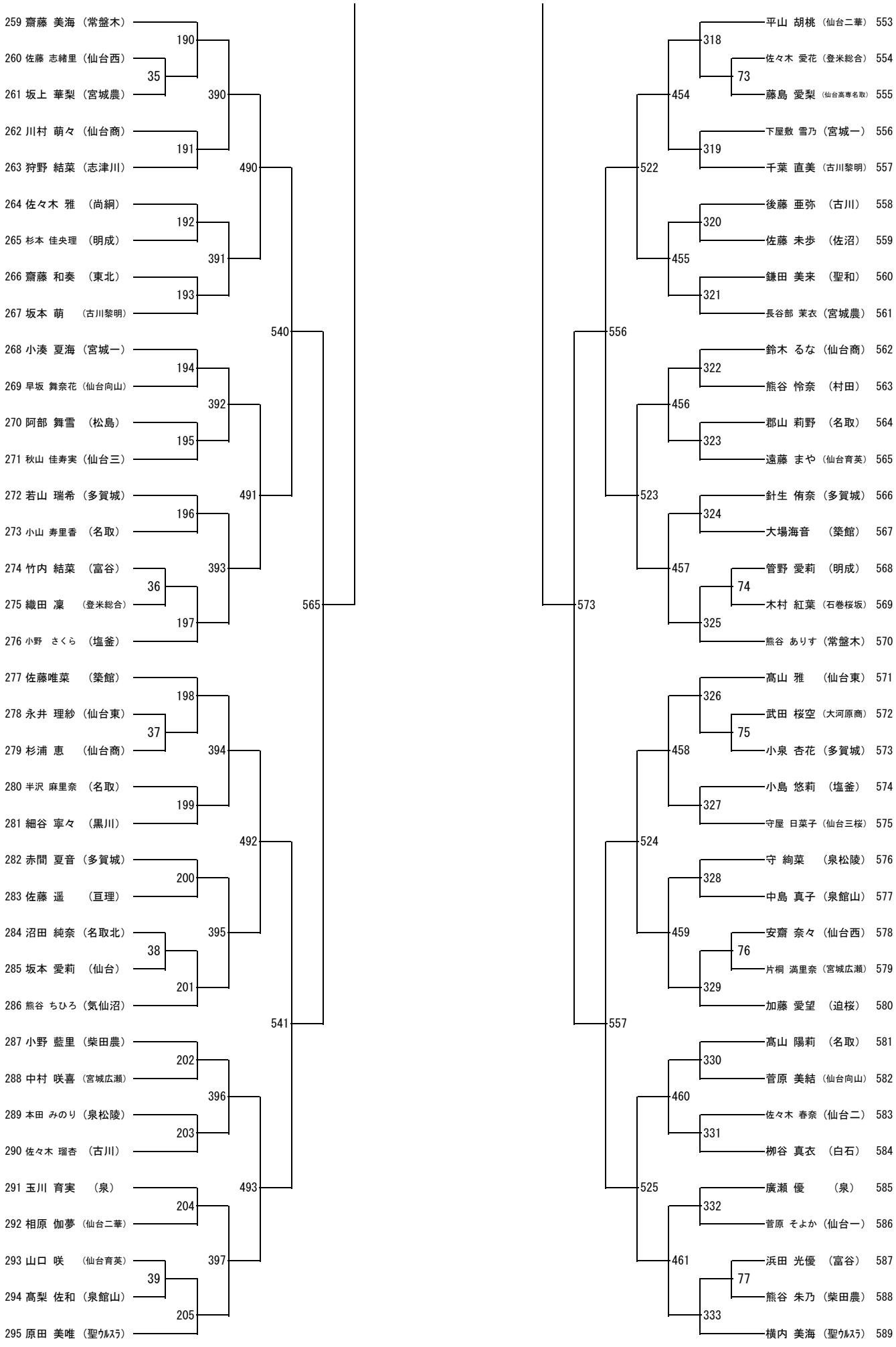
259 齋藤 美海 （常盤木）
260 佐藤 志緒里 （仙台西）
261 坂上 華梨 （宮城農）
262 川村 萌々 （仙台商）
263 狩野 結菜 （志津川）
264 佐々木 雅 （尚絅）
265 杉本 佳央理 （明成）
266 齋藤 和奏 （東北）
267 坂本 萌 （古川黎明）
268 小湊 夏海 （宮城一）
269 早坂 舞奈花 （仙台向山）
270 阿部 舞雪 （松島）
271 秋山 佳寿実 （仙台三）
272 若山 瑞希 （多賀城）
273 小山 寿里香 （名取）
274 竹内 結菜 （富谷）
275 織田 凜 （登米総合）
276 小野 さくら （塩釜）
277 佐藤唯菜 （築館）
278 永井 理紗 （仙台東）
279 杉浦 恵 （仙台商）
280 半沢 麻里奈 （名取）
281 細谷 寧々 （黒川）
282 赤間 夏音 （多賀城）
283 佐藤 遥 （亘理）
284 沼田 純奈 （名取北）
285 坂本 愛莉 （仙台）
286 熊谷 ちひろ （気仙沼）
287 小野 藍里 （柴田農）
288 中村 咲喜 （宮城広瀬）
289 本田 みのり （泉松陵）
290 佐々木 瑠杏 （古川）
291 玉川 育実 （泉）
292 相原 伽夢 （仙台二華）
293 山口 咲 （仙台育英）
294 髙梨 佐和 （泉館山）
295 原田 美唯 （聖ウルスラ）
平山 胡桃 （仙台二華） 553
佐々木 愛花 （登米総合） 554
藤島 愛梨 （仙台高専名取） 555
下屋敷 雪乃 （宮城一） 556
千葉 直美 （古川黎明） 557
後藤 亜弥 （古川） 558
佐藤 未歩 （佐沼） 559
鎌田 美来 （聖和） 560
長谷部 茉衣 （宮城農） 561
鈴木 るな （仙台商） 562
熊谷 怜奈 （村田） 563
郡山 莉野 （名取） 564
遠藤 まや （仙台育英） 565
針生 侑奈 （多賀城） 566
大場海音 （築館） 567
管野 愛莉 （明成） 568
木村 紅葉 （石巻桜坂） 569
熊谷 ありす （常盤木） 570
髙山 雅 （仙台東） 571
武田 桜空 （大河原商） 572
小泉 杏花 （多賀城） 573
小島 悠莉 （塩釜） 574
守屋 日菜子 （仙台三桜） 575
守 絢菜 （泉松陵） 576
中島 真子 （泉館山） 577
安齋 奈々 （仙台西） 578
片桐 満里奈 （宮城広瀬） 579
加藤 愛望 （迫桜） 580
髙山 陽莉 （名取） 581
菅原 美結 （仙台向山） 582
佐々木 春奈 （仙台二） 583
柳谷 真衣 （白石） 584
廣瀬 優 （泉） 585
菅原 そよか （仙台一） 586
浜田 光優 （富谷） 587
熊谷 朱乃 （柴田農） 588
横内 美海 （聖ウルスラ） 589
190
35
390
191
490
192
391
193
540
194
392
195
491
196
393
36
197
565
198
394
37
199
492
200
395
38
201
541
202
396
203
493
204
397
39
205
454
318
73
522
319
455
320
321
556
322
456
323
523
324
457
74
325
573
326
458
75
327
524
328
459
76
329
557
330
460
331
525
332
461
77
333

高校（女子） タイムテーブル　　8月12日（月）　　会場：仙台市宮城野体育館

	1	2	3	4	5	6	7	8	9	10	11	12	13	14	15	16
9:20	GD1	GD2	GD3	GD4	GD5	GD6	GD7	GD8	GD9	GD10	GD17	GD18	GD19	GD20	GD21	GD22
	GD11	GD12	GD13	GD14	GD15	GD16		GD26	GD27	GD28	GD23	GD24	GD25		GD106	GD107
	GD29	GD30	GD31	GD32	GD33	GD34	GD35	GD36	GD37	GD38	GD108	GD109	GD110	GD111	GD112	GD113
	GD39	GD40	GD41	GD42	GD43	GD44	GD45	GD46	GD47	GD48	GD114	GD115	GD116	GD117	GD118	GD119
10:30	GD49	GD50	GD51	GD52	GD53	GD54	GD55	GD56	GD57	GD58	GD120	GD121	GD122	GD123	GD124	GD125
	GD59	GD60	GD61	GD62	GD63	GD64	GD65	GD66	GD67	GD68	GD126	GD127	GD128	GD129	GD130	GD131
	GD69	GD70	GD71	GD72	GD73	GD74	GD75	GD76	GD77	GD78	GD132	GD133	GD134	GD135	GD136	GD137
11:30	GD79	GD80	GD81	GD82	GD83	GD84	GD85	GD86	GD87	GD88	GD138	GD139	GD140	GD141	GD142	GD143
	GD89	GD90	GD91	GD92	GD93	GD94	GD95	GD96	GD97	GD98	GD144	GD145	GD146	GD147	GD148	GD149
	GD99	GD100	GD101	GD102	GD103	GD104	GD105		GD154	GD155	GD150	GD151	GD152	GD153		GD194
	GD156	GD157	GD158	GD159	GD160	GD161	GD162	GD163	GD164	GD165	GD195	GD196	GD197	GD198	GD199	GD200
12:30	GD166	GD167	GD168	GD169	GD170	GD171	GD172	GD173	GD174	GD175	GD201	GD202	GD203	GD204	GD205	GD206
	GD176	GD177	GD178	GD179	GD180	GD181	GD182	GD183	GD184	GD185	GD207	GD208	GD209	GD210	GD211	GD212
	GD186	GD187	GD188	GD189	GD190	GD191	GD192	GD193		GD218	GD213	GD214	GD215	GD216	GD217	
13:30	GD219	GD220	GD221	GD222	GD223	GD224	GD225	GD226	GD227	GD228	GD238	GD239	GD240	GD241	GD242	GD243
	GD229	GD230	GD231	GD232	GD233	GD234	GD235	GD236	GD237		GD244	GD245	GD246	GD247	GD248	GD249
	GD250	GD251	GD252	GD253	GD254	GD255	GD256	GD257	GD258	GD259	GS49	GS50	GS51	GS52	GS53	GS54
	GD260	GD261	GD262	GD263	GD264	GD265					GS55	GS56	GS57	GS58	GS59	GS60
14:30	GS1	GS2	GS3	GS4	GS5	GS6	GS7	GS8	GS9	GS10	GS61	GS62	GS63	GS64	GS65	GS66
	GD266	*GD267*	*GD268*	*GD269*	*GD270*	*GD271*	*GD272*	*GD273*			GS67	GS68	GS69	GS70	GS71	GS72
	GS11	GS12	GS13	GS14	GS15	GS16	GS17	GS18	GS19	GS20	GS73	GS74	GS75	GS76	GS77	
15:30	GS21	GS22	GS23	GS24	GS25	GS26	GS27	GS28	GS29	GS30	GS238	GS239	GS240	GS241	GS242	GS243
	GD274	*GD275*	*GD276*	*GD277*		GS31	GS32	GS33	GS34	GS35	GS244	GS245	GS246	GS247	GS248	GS249
	GS36	GS37	GS38	GS39	GS40	GS41	GS42	GS43	GS44	GS45	GS250	GS251	GS252	GS253	GS254	GS255
16:30	GS46	GS47	GS48		GS78	GS79	GS80	GS81	GS82	GS83	GS256	GS257	GS258	GS259	GS260	GS261
	GS84	GS85	GS86	GS87	GS88	GS89	GS90	GS91	GS92	GS93	GS262	GS263	GS264	GS265	GS266	GS267
	GS94	GS95	GS96	GS97	GS98	GS99	GS100	GS101	GS102	GS103	GS268	GS269				
	GS104	GS105	GS106	GS107	GS108	GS109										

高校（女子） タイムテーブル　　8月13日（火）　　会場：仙台市宮城野体育館

	1	2	3	4	5	6	7	8	9	10	11	12	13	14	15	16
9:00	*GD278*	*GD279*		GS110	GS111	GS112	GS113	GS114	GS115	GS116	GS270	GS271	GS272	GS273	GS274	GS275
	GS117	GS118	GS119	GS120	GS121	GS122	GS123	GS124	GS125	GS126	GS276	GS277	GS278	GS279	GS280	GS281
	GD280	*GD281*		GS127	GS128	GS129	GS130	GS131	GS132	GS133	GS282	GS283	GS284	GS285	GS286	GS287
10:00	GS134	GS135	GS136	GS137	GS138	GS139	GS140	GS141	GS142	GS143	GS288	GS289	GS290	GS291	GS292	GS293
	GS144	GS145	GS146	GS147	GS148	GS149	GS150	GS151	GS152	GS153	GS294	GS295	GS296	GS297	GS298	GS299
	GS154	GS155	GS156	GS157	GS158	GS159	GS160	GS161	GS162	GS163	GS300	GS301	GS302	GS303	GS304	GS305
	GS164	GS165	GS166	GS167	GS168	GS169	GS170	GS171	GS172	GS173	GS306	GS307	GS308	GS309	GS310	GS311
11:00	GS174	GS175	GS176	GS177	GS178	GS179	GS180	GS181	GS182	GS183	GS312	GS313	GS314	GS315	GS316	GS317
	GS184	GS185	GS186	GS187	GS188	GS189	GS190	GS191	GS192	GS193	GS318	GS319	GS320	GS321	GS322	GS323
	GS194	GS195	GS196	GS197	GS198	GS199	GS200	GS201	GS202	GS203	GS324	GS325	GS326	GS327	GS328	GS329
12:00	GS204	GS205	GS206	GS207	GS208	GS209	GS210	GS211	GS212	GS213	GS330	GS331	GS332	GS333		GS414
	GS214	GS215	GS216	GS217	GS218	GS219	GS220	GS221	GS222	GS223	GS415	GS416	GS417	GS418	GS419	GS420
	GS224	GS225	GS226	GS227	GS228	GS229	GS230	GS231	GS232	GS233	GS421	GS422	GS423	GS424	GS425	GS426
	GS234	GS235	GS236	GS237		GS334	GS335	GS336	GS337	GS338	GS427	GS428	GS429	GS430	GS431	GS432
13:00	GS339	GS340	GS341	GS342	GS343	GS344	GS345	GS346	GS347	GS348	GS433	GS434	GS435	GS436	GS437	GS438
	GS349	GS350	GS351	GS352	GS353	GS354	GS355	GS356	GS357	GS358	GS439	GS440	GS441	GS442	GS443	GS444
	GS359	GS360	GS361	GS362	GS363	GS364	GS365	GS366	GS367	GS368	GS445	GS446	GS447	GS448	GS449	GS450
14:00	GS369	GS370	GS371	GS372	GS373	GS374	GS375	GS376	GS377	GS378	GS451	GS452	GS453	GS454	GS455	GS456
	GS379	GS380	GS381	GS382	GS383	GS384	GS385	GS386	GS387	GS388	GS457	GS458	GS459	GS460	GS461	
	GS389	GS390	GS391	GS392	GS393	GS394	GS395	GS396	GS397	GS398	GS502	GS503	GS504	GS505	GS506	GS507
15:00	GS399	GS400	GS401	GS402	GS403	GS404	GS405	GS406	GS407	GS408	GS508	GS509	GS510	GS511	GS512	GS513
	GS409	GS410	GS411	GS412	GS413		GS462	GS463	GS464	GS465	GS514	GS515	GS516	GS517	GS518	GS519
	GS466	GS467	GS468	GS469	GS470	GS471	GS472	GS473	GS474	GS475	GS520	GS521	GS522	GS523	GS524	GS525
16:00	GS476	GS477	GS478	GS479	GS480	GS481	GS482	GS483	GS484	GS485		GS546	GS547	GS548	GS549	GS550
	GS486	GS487	GS488	GS489	GS490	GS491	GS492	GS493	GS494	GS495	GS551	GS552	GS553	GS554	GS555	GS556
	GS496	GS497	GS498	GS499	GS500	GS501		GS526	GS527	GS528	GS557					
17:00	GS529	GS530	GS531	GS532	GS533	GS534	GS535	GS536	GS537	GS538						
	GS539	GS540	GS541	GS542	GS543	GS544	GS545									

高校（女子） タイムテーブル　　8月14日（水）　　会場：仙台市宮城野体育館

	1	2	3	4	5	6	7	8	9	10
9:00	GS558	GS559	GS560	GS561	GS562	GS563	GS564	GS565	GS566	GS567
	GS568	GS569	GS570	GS571	GS572	GS573				
10:00	*GS574*	*GS575*	*GS576*	*GS577*	*GS578*	*GS579*	*GS580*	*GS581*		
11:00	*GS582*	*GS583*	*GS584*	*GS585*						
12:00	*GS586*	*GS587*								
13:00	*GS588*	*GS589*								

GD･GS の試合は21ポイントマッチ

女子固定審判割当て

コート	1	2	3	4	5	6	7	8	9	10	11	12	13	14	15	16
8／12（月）前半	仙台一	仙台二	仙台三	宮城一	仙台二華	仙台三桜	仙台向山	仙台西	泉松陵	仙台商	聖和	宮城学院	尚絅	仙台育英	常盤木	ウルスラ
8／12（月）後半	仙台東	泉	泉館山	富谷	仙台	松島	塩釜				松山	登米総合	気仙沼向洋	築館	村田	宮城農
8／13（火）前半	仙台東	泉	泉館山	富谷	仙台	松島	塩釜	東北生文大	学院榴ヶ岡	宮城学院	名取	古川	古川黎明	多賀城	名取北	大河原商
8／13（火）後半	仙台一	仙台二	仙台三	宮城一	仙台二華	仙台三桜	仙台向山	尚絅	仙台育英	常盤木				石巻桜坂	黒川	白石
8／14（水）終日	仙台向山	仙台一	塩釜	仙台商	仙台二	聖和	尚絅	仙台二華	学院榴ヶ岡	仙台育英						

上級生が主審・線審を行ってください。 選手がそろったら速やかに試合を開始してください。