一般男子シングルス（MS48）

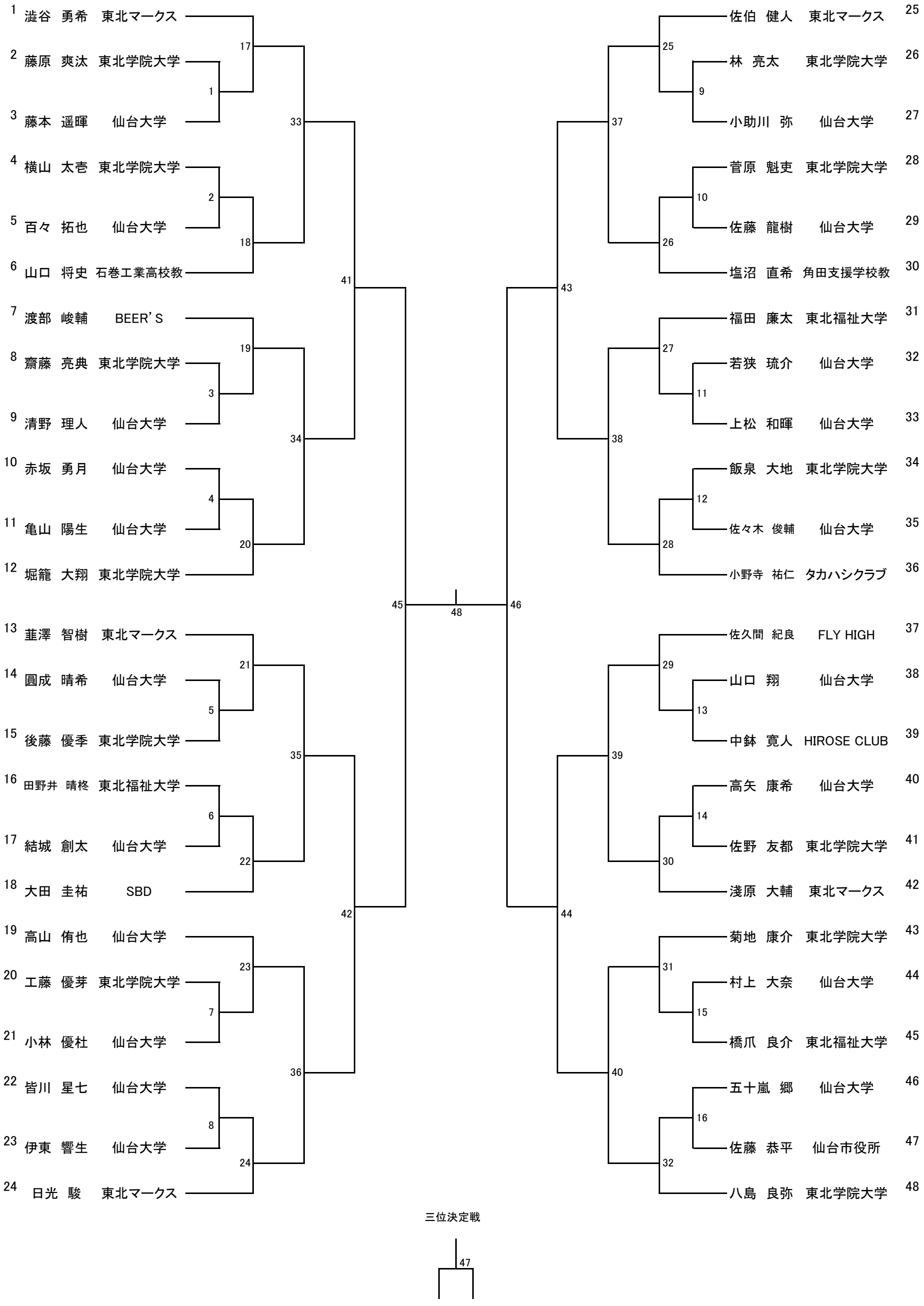

一般男子ダブルス（MD28）

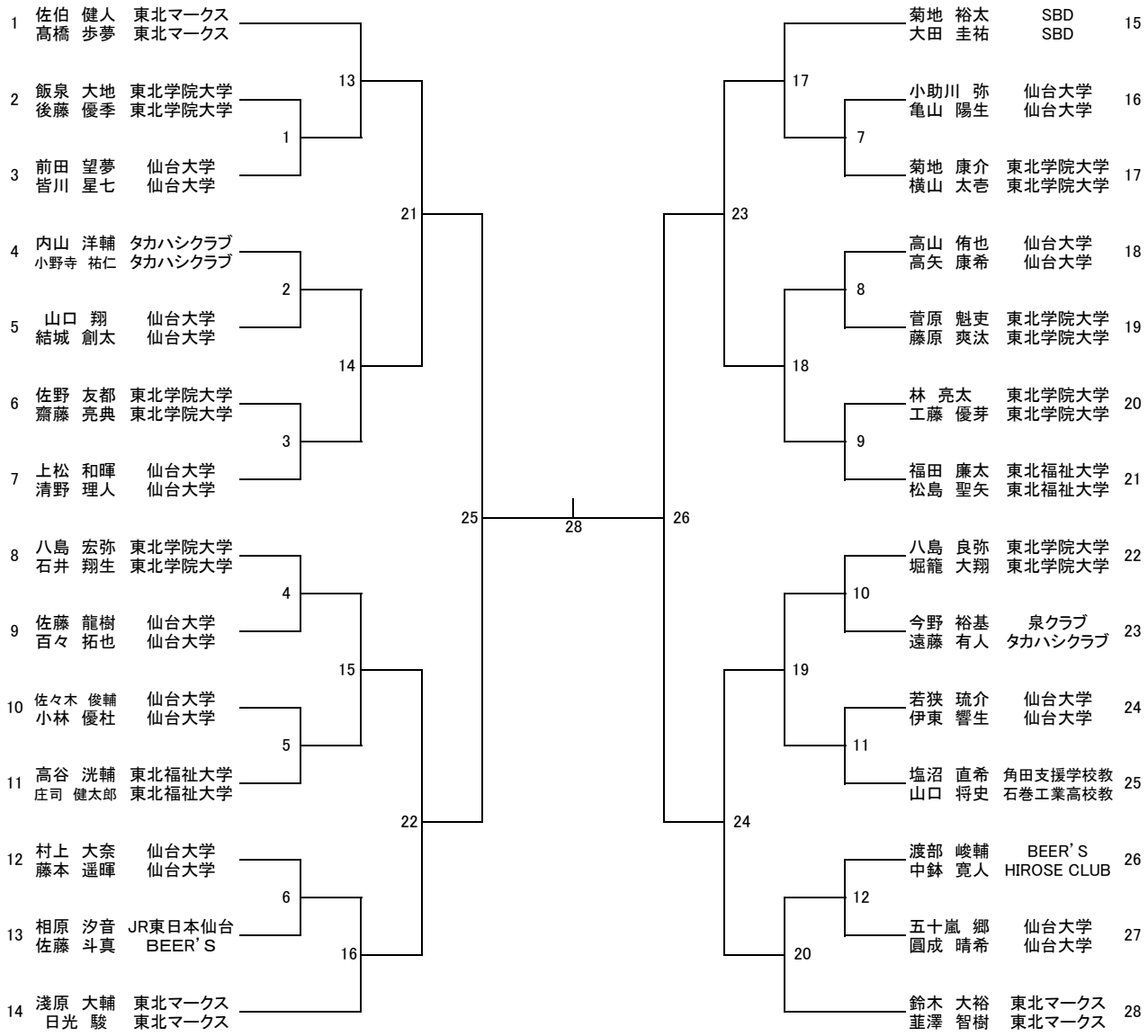

三位決定戦

一般女子シングルス(WS24)

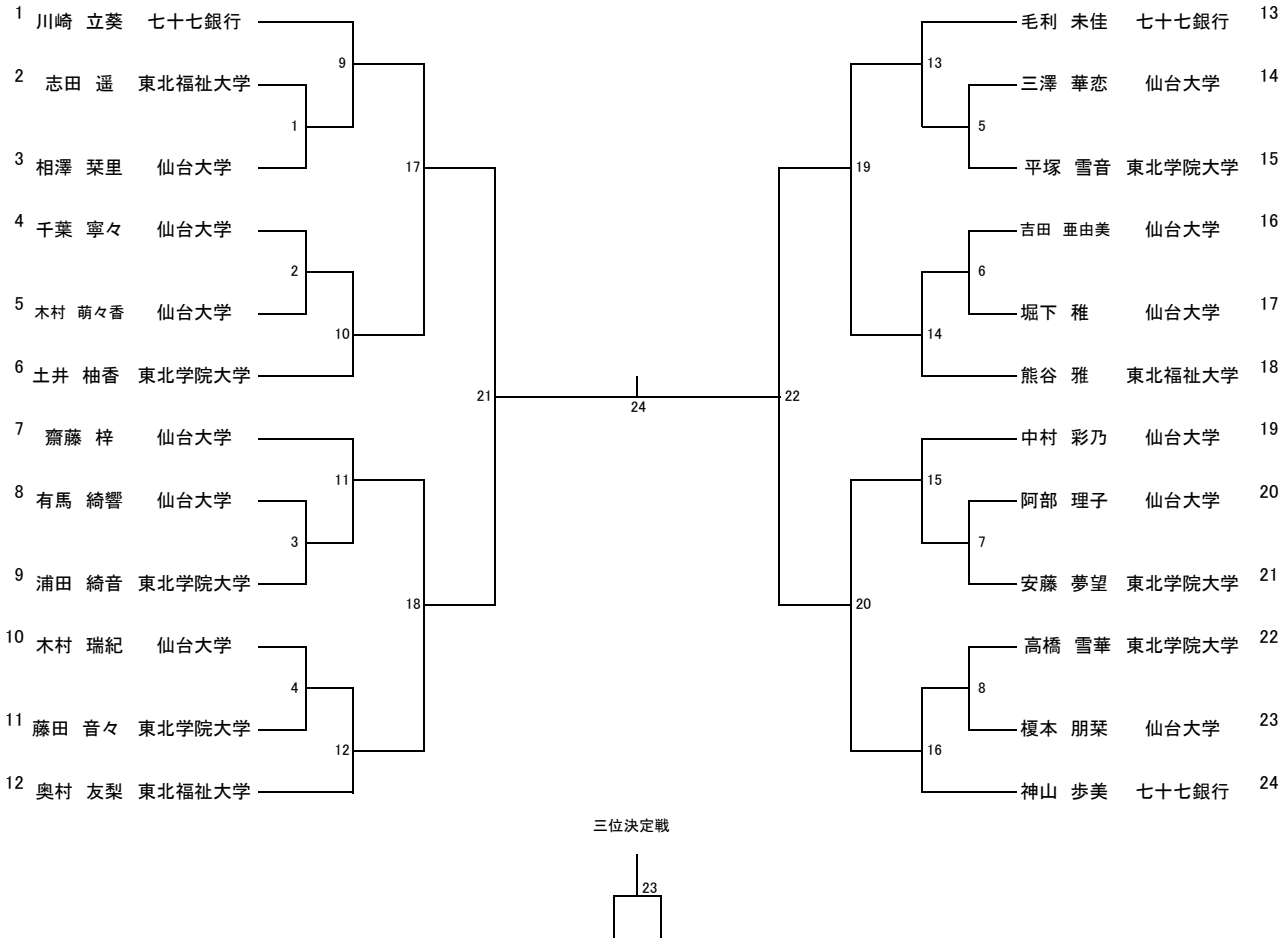

一般女子ダブルス（WD14）

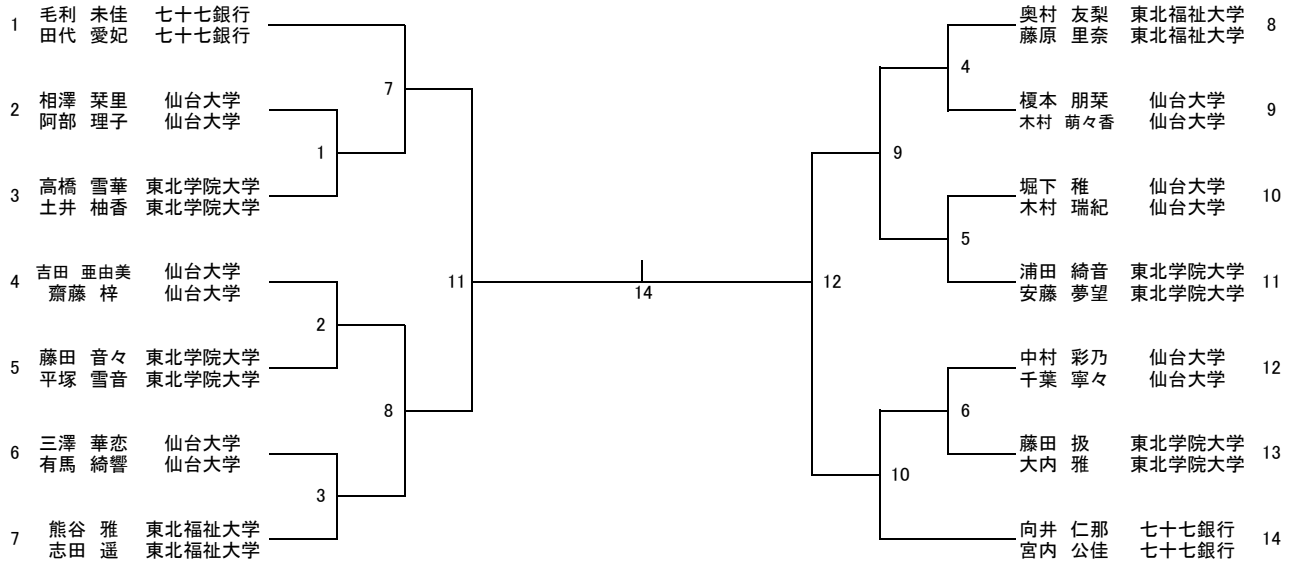

三位決定戦