個人対抗戦タイムテーブル（男子）

5月20日（水）　　男子　ダブルス・シングルス　　セキスイハイムスーパーアリーナ

	1	2	3	4	5	6	7	8	9	10	11	12	13	14	15	16	17	18	19	20	21	22
9:00	BD1	BD2	BD3	BD4	BD5	BD6	BD7	BD8	BD9	BD10	BD11	BD12	BD13	BD14	BD15	BD16	BD17	BD18	BD79	BD80	BD81	BD82
	BD19	BD20	BD21	BD22	BD23	BD24	BD25	BD26	BD27	BD28	BD29	BD30	BD31	BD32	BD33	BD34	BD35	BD36	BD83	BD84	BD85	BD86
	BD37	BD38	BD39	BD40	BD41	BD42	BD43	BD44	BD45	BD46	BD47	BD48	BD49	BD50	BD51	BD52	BD53	BD54	BD87	BD88	BD89	BD90
10:00	BD55	BD56	BD57	BD58	BD59	BD60	BD61	BD62	BD63	BD64	BD65	BD66	BD67	BD68	BD69	BD70	BD71	BD72	BD91	BD92	BD93	BD94
	BD73	BD74	BD75	BD76	BD77	BD78		BD97	BD98	BD99	BD100	BD101	BD102	BD103	BD104	BD105	BD106	BD107	BD95	BD96		BD149
	BD108	BD109	BD110	BD111	BD112	BD113	BD114	BD115	BD116	BD117	BD118	BD119	BD120	BD121	BD122	BD123	BD124	BD125	BD150	BD151	BD152	BD153
11:00	BD126	BD127	BD128	BD129	BD130	BD131	BD132	BD133	BD134	BD135	BD136	BD137	BD138	BD139	BD140	BD141	BD142	BD143	BD154	BD155	BD156	BD157
	BD144	BD145	BD146	BD147	BD148		BD161	BD162	BD163	BD164	BD165	BD166	BD167	BD168	BD169	BD170	BD171	BD172	BD158	BD159	BD160	
	BD173	BD174	BD175	BD176	BD177	BD178	BD179	BD180	BD181	BD182	BD183	BD184	BD185	BD186					BD187	BD188	BD189	BD190
12:00	BS1	BS2	BS3	BS4	BS5	BS6	BS7	BS8	BS9	BS10	BS11	BS12	BS13	BS14	BS15	BS16	BS17	BS18	BD191	BD192		BS92
	BS19	BS20	BS21	BS22	BS23	BS24	BS25	BS26	BS27	BS28	BS29	BS30	BS31	BS32	BS33	BS34	BS35	BS36	BS93	BS94	BS95	BS96
	BD193	BD194	BD195	BD196	BD197	BD198	BD199	BD200	BD201	BD202	BD203	BD204	BD205	BD206	BD207	BD208			BS97	BS98	BS99	BS100
13:00	BS37	BS38	BS39	BS40	BS41	BS42	BS43	BS44	BS45	BS46	BS47	BS48	BS49	BS50	BS51	BS52	BS53	BS54	BS101	BS102	BS103	BS104
	BD209	BD210	BD211	BD212	BD213	BD214	BD215	BD216		BS55	BS56	BS57	BS58	BS59	BS60	BS61	BS62	BS63	BS105	BS106	BS107	BS108
	BS64	BS65	BS66	BS67	BS68	BS69	BS70	BS71	BS72	BS73	BS74	BS75	BS76	BS77	BS78	BS79	BS80	BS81	BS109	BS110	BS111	BS112
14:00	BD217	BD218	BD219	BD220		BS82	BS83	BS84	BS85	BS86	BS87	BS88	BS89	BS90	BS91		BS113	BS114		BS165	BS166	BS167
	BS115	BS116	BS117	BS118	BS119	BS120	BS121	BS122	BS123	BS124	BS125	BS126	BS127	BS128	BS129	BS130	BS131	BS132	BS168	BS169	BS170	BS171
	BD221	BD222		BS133	BS134	BS135	BS136	BS137	BS138	BS139	BS140	BS141	BS142	BS143	BS144	BS145	BS146	BS147	BS172	BS173	BS174	BS175
15:00	BS148	BS149	BS150	BS151	BS152	BS153	BS154	BS155	BS156	BS157	BS158	BS159	BS160	BS161	BS162	BS163	BS164		BS176			
	BD223	BD224																				

5月21日（木）　　男子シングルス　　セキスイハイムスーパーアリーナ

	1	2	3	4	5	6	7	8	9	10	11	12	13	14	15	16	17	18
9:00	BS177	BS178	BS179	BS180	BS181	BS182	BS183	BS184	BS185	BS186	BS187	BS188	BS189	BS190	BS191	BS192	BS193	BS194
	BS195	BS196	BS197	BS198	BS199	BS200	BS201	BS202	BS203	BS204	BS205	BS206	BS207	BS208				
	BS209	BS210	BS211	BS212	BS213	BS214	BS215	BS216	BS217	BS218	BS219	BS220	BS221	BS222	BS223	BS224		
10:00	BS225	BS226	BS227	BS228	BS229	BS230	BS231	BS232										
11:00	BS233	BS234	BS235	BS236														
12:00	BS237	BS238																
13:00	BS239	BS240																
14:00	学校対抗戦組合せ抽選会																	

（男子）　　セキスイハイムスーパーアリーナ

日・時間	1	2	3	4	5	6	7	8	9	10	11	12	13	14	15	16	17	18	19	20	21	22
5/20（水）前半	仙台一	東北	尚絅	仙台二	泉松陵	登米総合	仙台大明成	富谷	仙台青陵	聖和	宮城広瀬	聖ウルスラ	東北学院	白石	大河原産業	古川学園	名取北	佐沼	古川	古川黎明	石巻工	築館
5/20（水）後半	仙台向山	泉	仙台商	仙台	東北生文大	泉館山	宮城工	仙台三桜	仙台三	仙台工	多賀城	仙台育英	学院榴ヶ岡	宮城一	角田	仙台城南	塩釜	仙台西	古川	古川黎明	石巻工	築館
5/21（木）前半	泉	泉	仙台	仙台	泉館山	泉館山	宮城工	宮城工	仙台三	仙台三	多賀城	多賀城	宮城一	宮城一	仙台城南	仙台城南	仙台西	仙台西				
5/21（木）後半	準々決勝以降は主審は公認審判員、線審は指定の学校																					

上級生が主審、線審を行ってください。

令和8年度　第75回高等学校総合体育大会バドミントン競技　個人対抗戦
高校男子ダブルス(BD224)

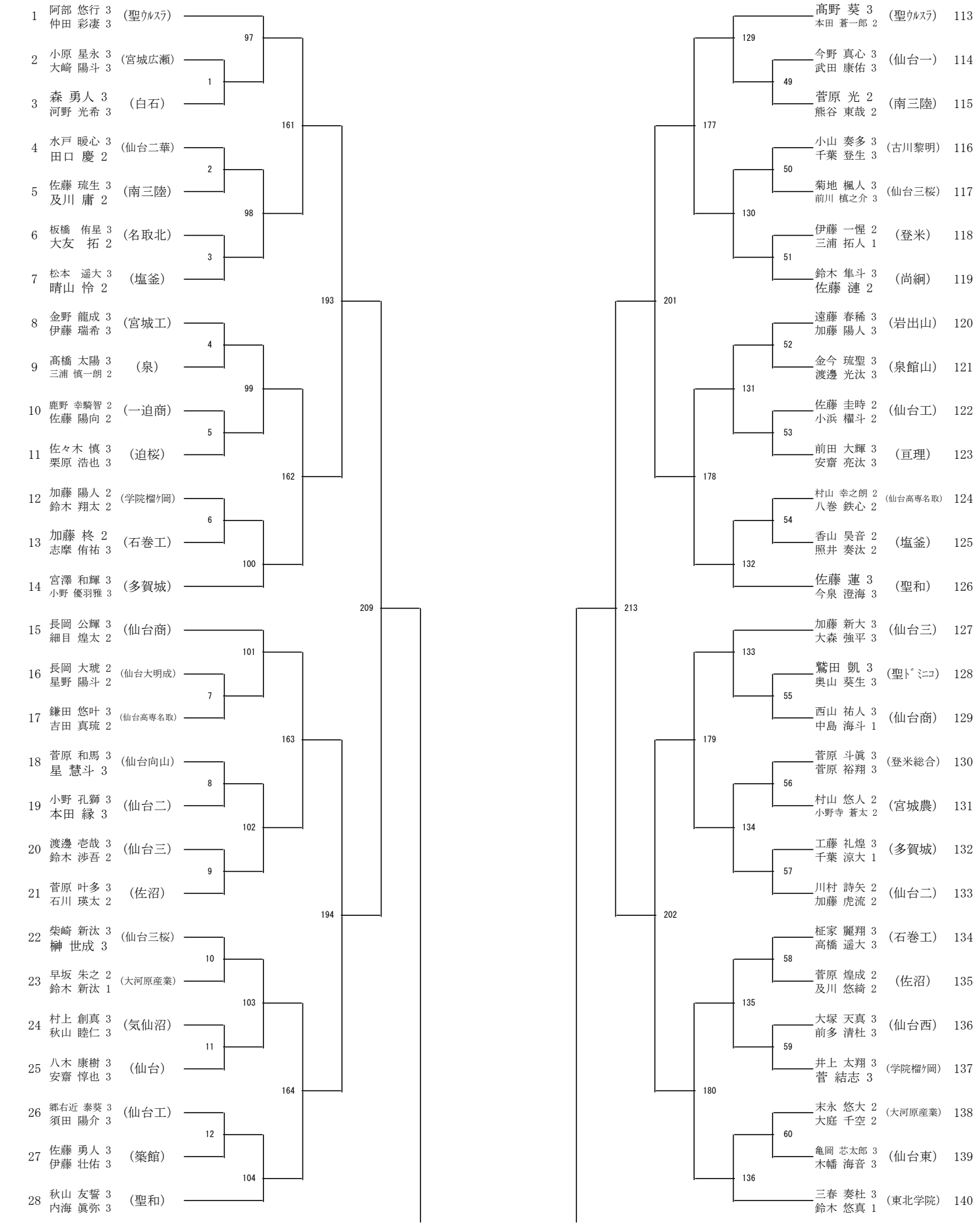

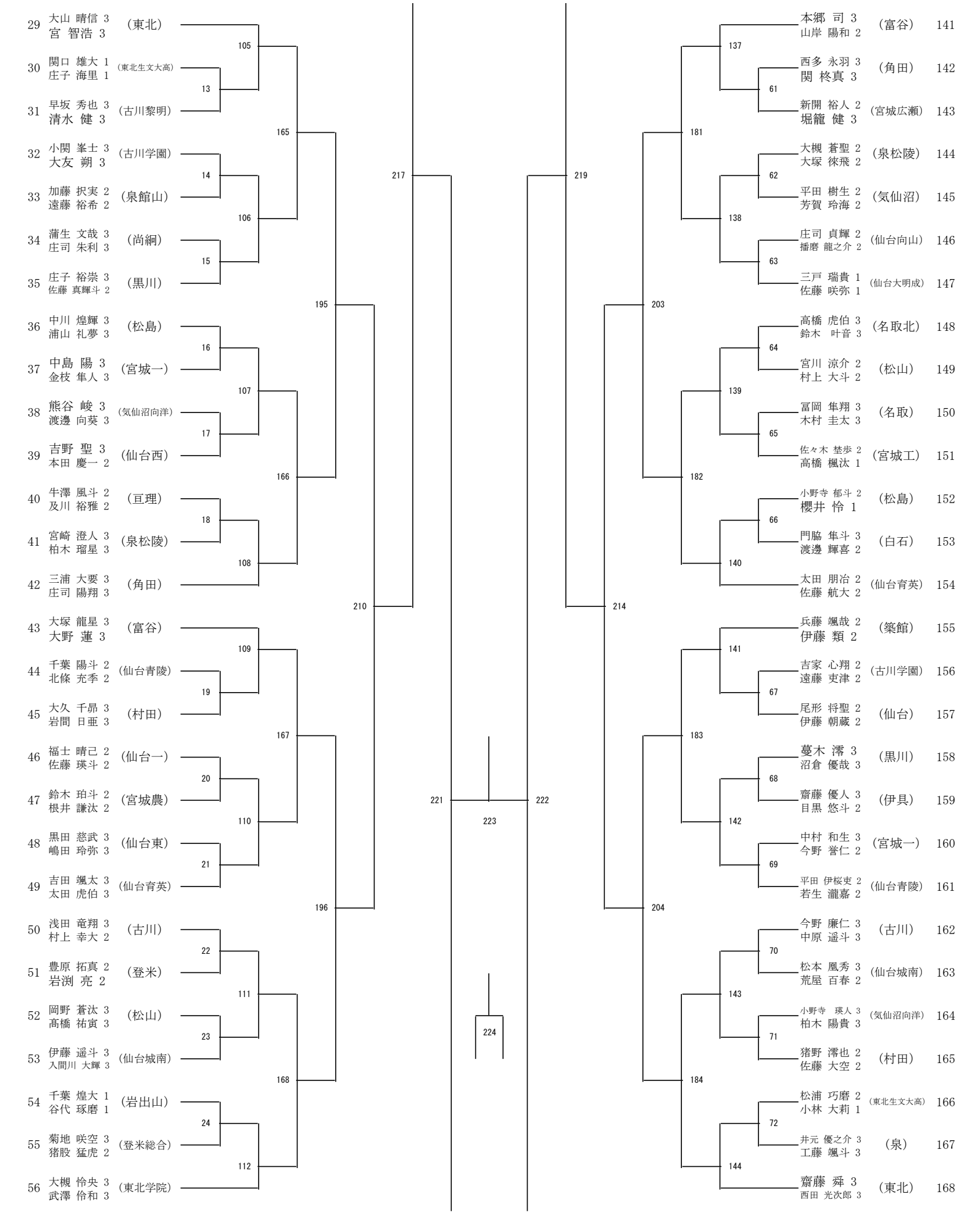
29 大山 晴信 3 宮 智浩 3 （東北）
30 関口 雄大 1 庄子 海里 1 （東北生文大高）
31 早坂 秀也 3 清水 健 3 （古川黎明）
32 小関 峯士 3 大友 朔 3 （古川学園）
33 加藤 択実 2 遠藤 裕希 2 （泉館山）
34 蒲生 文哉 3 庄司 朱利 3 （尚絅）
35 庄子 裕崇 3 佐藤 真輝斗 2 （黒川）
36 中川 煌輝 3 浦山 礼夢 3 （松島）
37 中島 陽 3 金枝 隼人 3 （宮城一）
38 熊谷 峻 3 渡邊 向葵 3 （気仙沼向洋）
39 吉野 聖 3 本田 慶一 2 （仙台西）
40 牛澤 風斗 2 及川 裕雅 2 （亘理）
41 宮崎 澄人 3 柏木 瑠星 3 （泉松陵）
42 三浦 大要 3 庄司 陽翔 3 （角田）
43 大塚 龍星 3 大野 蓮 3 （富谷）
44 千葉 陽斗 2 北條 充季 2 （仙台青陵）
45 大久 千昴 3 岩間 日亜 3 （村田）
46 福士 晴己 2 佐藤 瑛斗 2 （仙台一）
47 鈴木 珀斗 2 根井 謙汰 2 （宮城農）
48 黒田 慈武 3 嶋田 玲弥 3 （仙台東）
49 吉田 颯太 3 太田 虎伯 3 （仙台育英）
50 浅田 竜翔 3 村上 幸大 2 （古川）
51 豊原 拓真 2 岩渕 亮 2 （登米）
52 岡野 蒼汰 3 髙橋 祐寅 3 （松山）
53 伊藤 遥斗 3 入間川 大輝 3 （仙台城南）
54 千葉 煌大 1 谷代 琢磨 1 （岩出山）
55 菊地 咲空 3 猪股 猛虎 2 （登米総合）
56 大槻 怜央 3 武澤 伶和 3 （東北学院）
105
13
165
14
106
15
195
16
107
17
166
18
108
19
210
109
20
167
110
21
196
22
111
23
168
24
112
217
221
222
223
224
219
137
181
61
138
62
203
139
63
182
64
140
65
214
141
66
183
142
67
204
143
68
184
144
69
70
71
72
本郷 司 3 山岸 陽和 2 （富谷） 141
西多 永羽 3 関 柊真 3 （角田） 142
新開 裕人 2 堀籠 健 3 （宮城広瀬） 143
大槻 蒼聖 2 大塚 徠飛 2 （泉松陵） 144
平田 樹生 2 芳賀 玲海 2 （気仙沼） 145
庄司 貞輝 2 播磨 龍之介 2 （仙台向山） 146
三戸 瑞貴 1 佐藤 咲弥 1 （仙台大明成） 147
高橋 虎伯 3 鈴木 叶音 3 （名取北） 148
宮川 涼介 2 村上 大斗 2 （松山） 149
冨岡 隼翔 3 木村 圭太 3 （名取） 150
佐々木 埜歩 2 高橋 楓汰 1 （宮城工） 151
小野寺 郁斗 2 櫻井 怜 1 （松島） 152
門脇 隼斗 3 渡邊 輝喜 2 （白石） 153
太田 朋冶 2 佐藤 航大 2 （仙台育英） 154
兵藤 颯哉 2 伊藤 類 2 （築館） 155
吉家 心翔 2 遠藤 史津 2 （古川学園） 156
尾形 将聖 2 伊藤 朝蔵 2 （仙台） 157
蔓木 澪 3 沼倉 優哉 3 （黒川） 158
齋藤 優人 3 目黒 悠斗 2 （伊具） 159
中村 和生 3 今野 誉仁 2 （宮城一） 160
平田 伊桜吏 2 若生 瀧嘉 2 （仙台青陵） 161
今野 廉仁 3 中原 遥斗 3 （古川） 162
松本 風秀 3 荒屋 百春 2 （仙台城南） 163
小野寺 瑛人 3 柏木 陽貴 3 （気仙沼向洋） 164
猪野 澪也 2 佐藤 大空 2 （村田） 165
松浦 巧磨 2 小林 大莉 1 （東北生文大高） 166
井元 優之介 3 工藤 颯斗 3 （泉） 167
齋藤 舜 3 西田 光次郎 3 （東北） 168

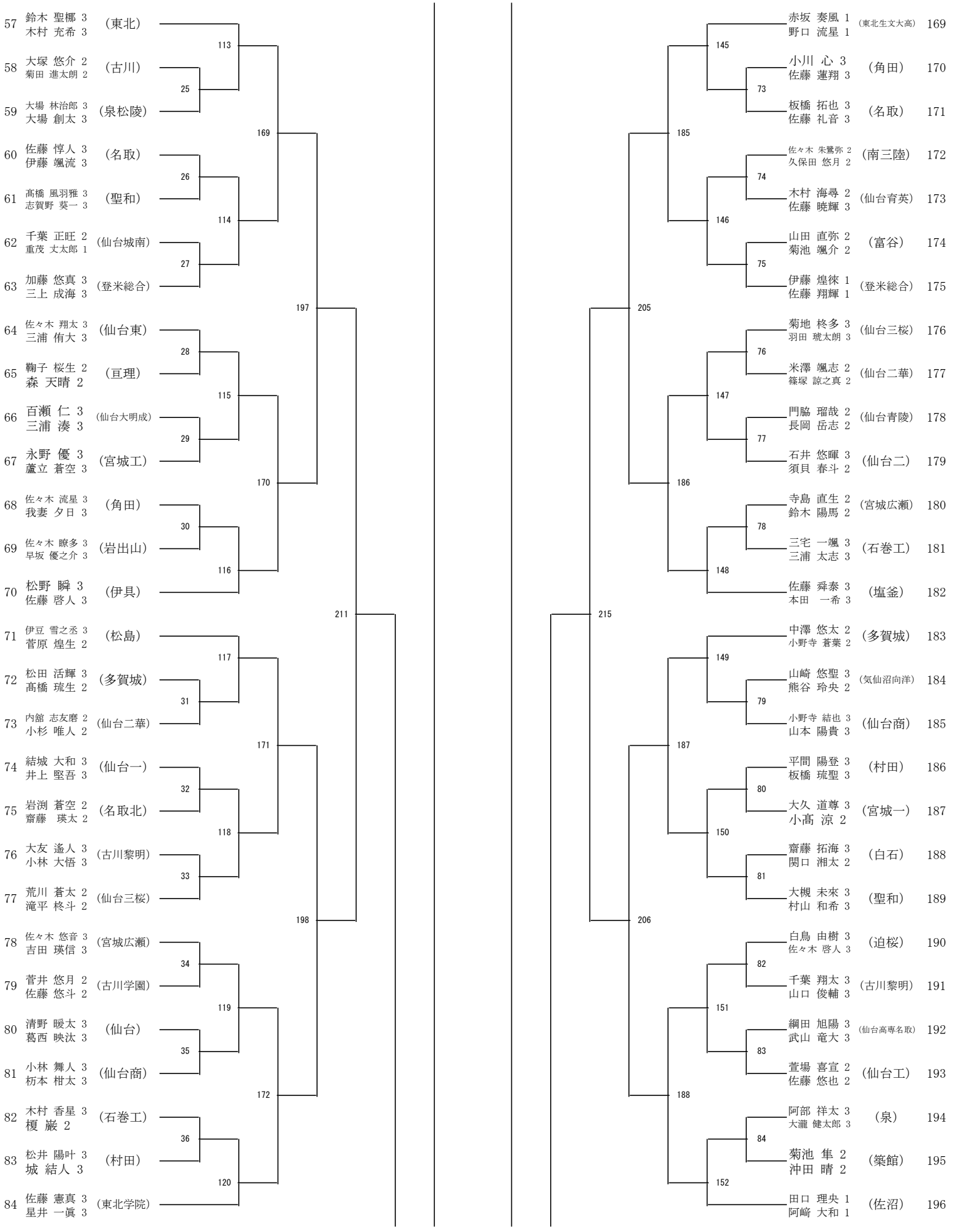
57 鈴木 聖椰 3 木村 充希 3 (東北)
58 大塚 悠介 2 菊田 進太朗 2 (古川)
59 大場 林治郎 3 大場 創太 3 (泉松陵)
60 佐藤 惇人 3 伊藤 颯流 3 (名取)
61 髙橋 風羽雅 3 志賀野 葵一 3 (聖和)
62 千葉 正旺 2 重茂 丈太郎 1 (仙台城南)
63 加藤 悠真 3 三上 成海 3 (登米総合)
64 佐々木 翔太 3 三浦 侑大 3 (仙台東)
65 鞠子 桜生 2 森 天晴 2 (亘理)
66 百瀬 仁 3 三浦 湊 3 (仙台大明成)
67 永野 優 3 蘆立 蒼空 3 (宮城工)
68 佐々木 流星 3 我妻 夕日 3 (角田)
69 佐々木 瞭多 3 早坂 優之介 3 (岩出山)
70 松野 瞬 3 佐藤 啓人 3 (伊具)
71 伊豆 雪之丞 3 菅原 煌生 2 (松島)
72 松田 活輝 3 髙橋 琉生 2 (多賀城)
73 内舘 志友磨 2 小杉 唯人 2 (仙台二華)
74 結城 大和 3 井上 堅吾 3 (仙台一)
75 岩渕 蒼空 2 齋藤 瑛太 2 (名取北)
76 大友 遙人 3 小林 大悟 3 (古川黎明)
77 荒川 蒼太 2 滝平 柊斗 2 (仙台三桜)
78 佐々木 悠音 3 吉田 瑛信 3 (宮城広瀬)
79 菅井 悠月 2 佐藤 悠斗 2 (古川学園)
80 清野 暖太 3 葛西 映汰 3 (仙台)
81 小林 舞人 3 杤本 柑太 3 (仙台商)
82 木村 香星 3 榎 巌 2 (石巻工)
83 松井 陽叶 3 城 結人 3 (村田)
84 佐藤 憲真 3 星井 一眞 3 (東北学院)
赤坂 奏風 1 野口 流星 1 (東北生文大高) 169
小川 心 3 佐藤 蓮翔 3 (角田) 170
板橋 拓也 3 佐藤 礼音 3 (名取) 171
佐々木 朱鷺弥 2 久保田 悠月 2 (南三陸) 172
木村 海尋 2 佐藤 暁輝 3 (仙台育英) 173
山田 直弥 2 菊池 颯介 2 (富谷) 174
伊藤 煌徠 1 佐藤 翔輝 1 (登米総合) 175
菊地 柊多 3 羽田 琥太朗 3 (仙台三桜) 176
米澤 颯志 2 篠塚 諒之真 2 (仙台二華) 177
門脇 瑠哉 2 長岡 岳志 2 (仙台青陵) 178
石井 悠暉 3 須貝 春斗 2 (仙台二) 179
寺島 直生 2 鈴木 陽馬 2 (宮城広瀬) 180
三宅 一颯 3 三浦 太志 3 (石巻工) 181
佐藤 舜泰 3 本田 一希 3 (塩釜) 182
中澤 悠太 2 小野寺 蒼葉 2 (多賀城) 183
山崎 悠聖 3 熊谷 玲央 2 (気仙沼向洋) 184
小野寺 結也 3 山本 陽貴 3 (仙台商) 185
平間 陽登 3 板橋 琉聖 3 (村田) 186
大久 道尊 3 小髙 涼 2 (宮城一) 187
齋藤 拓海 3 関口 湘太 2 (白石) 188
大槻 未來 3 村山 和希 3 (聖和) 189
白鳥 由樹 3 佐々木 啓人 3 (迫桜) 190
千葉 翔太 3 山口 俊輔 3 (古川黎明) 191
綱田 旭陽 3 武山 竜大 3 (仙台高専名取) 192
萱場 喜宣 2 佐藤 悠也 2 (仙台工) 193
阿部 祥太 3 大瀧 健太郎 3 (泉) 194
菊池 隼 2 沖田 晴 2 (築館) 195
田口 理央 1 阿崎 大和 1 (佐沼) 196
113 25 169 26 114 27 197 28 115 29 170 30 116 31 211 117 32 171 33 118 34 198 35 119 36 172 120
145 73 185 74 146 75 205 76 147 77 186 78 148 79 215 149 80 187 81 150 82 206 83 151 84 188 152

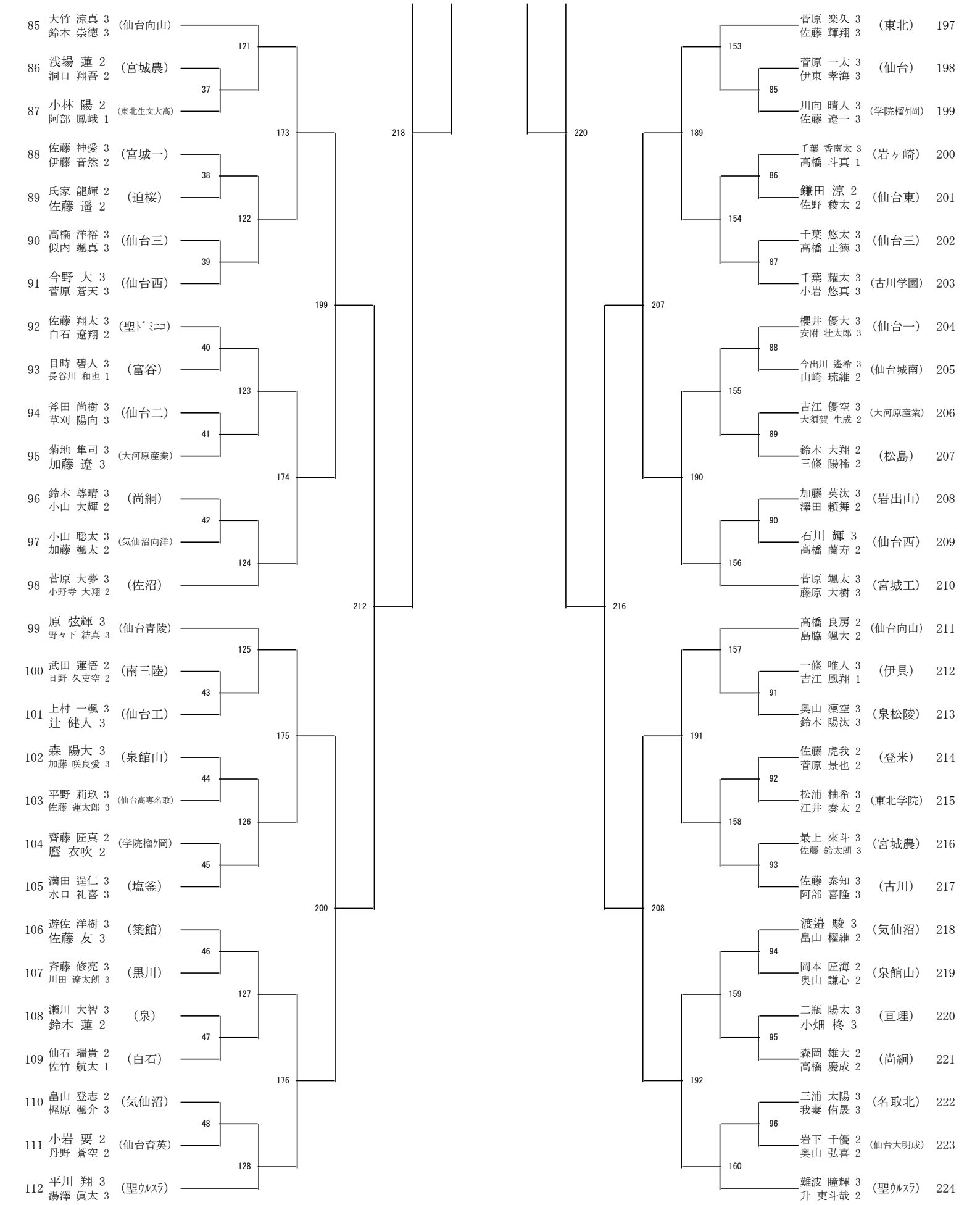

85	大竹 涼真 3 鈴木 崇徳 3	(仙台向山)	121	
86	浅場 蓮 2 洞口 翔吾 2	(宮城農)	37	
87	小林 陽 2 阿部 鳳峨 1	(東北生文大高)		
88	佐藤 神愛 3 伊藤 音然 2	(宮城一)	38	
89	氏家 龍輝 2 佐藤 遥 2	(迫桜)	122	
90	高橋 洋裕 3 似内 颯真 3	(仙台三)	39	
91	今野 大 3 菅原 蒼天 3	(仙台西)		
92	佐藤 翔太 3 白石 遼翔 2	(聖ﾄﾞﾐﾆｺ)	40	
93	目時 碧人 3 長谷川 和也 1	(富谷)	123	
94	斧田 尚樹 3 草刈 陽向 3	(仙台二)	41	
95	菊地 隼司 3 加藤 遼 3	(大河原産業)		
96	鈴木 尊晴 3 小山 大輝 2	(尚絅)	42	
97	小山 聡太 3 加藤 颯太 2	(気仙沼向洋)	124	
98	菅原 大夢 3 小野寺 大翔 2	(佐沼)		
99	原 弦輝 3 野々下 結真 3	(仙台青陵)	125	
100	武田 蓮悟 2 日野 久吏空 2	(南三陸)	43	
101	上村 一颯 3 辻 健人 3	(仙台工)		
102	森 陽大 3 加藤 咲良愛 3	(泉館山)	44	
103	平野 莉玖 3 佐藤 蓮太郎 3	(仙台高専名取)	126	
104	齊藤 匠真 2 麿 衣吹 2	(学院榴ヶ岡)	45	
105	満田 逞仁 3 水口 礼喜 3	(塩釜)		
106	遊佐 洋樹 3 佐藤 友 3	(築館)	46	
107	斉藤 修亮 3 川田 遼太朗 3	(黒川)	127	
108	瀬川 大智 3 鈴木 蓮 2	(泉)	47	
109	仙石 瑞貴 2 佐竹 航太 1	(白石)		
110	畠山 登志 2 梶原 颯介 3	(気仙沼)	48	
111	小岩 要 2 丹野 蒼空 2	(仙台育英)	128	
112	平川 翔 3 湯澤 眞太 3	(聖ｳﾙｽﾗ)		

173	199	218	220	207
174	212	216	189	153
175	200	208	190	154
176			191	155
			192	156
			157	158
			159	160

菅原 楽久 3 佐藤 輝翔 3	(東北)	197	153	
菅原 一太 3 伊東 孝海 3	(仙台)	198	85	
川向 晴人 3 佐藤 遼一 3	(学院榴ヶ岡)	199		
千葉 香南太 3 髙橋 斗真 1	(岩ヶ崎)	200	86	
鎌田 涼 2 佐野 稜太 2	(仙台東)	201	154	
千葉 悠太 3 高橋 正徳 3	(仙台三)	202	87	
千葉 耀太 3 小岩 悠真 3	(古川学園)	203		
櫻井 優大 3 安附 壮太郎 3	(仙台一)	204	88	
今出川 遙希 3 山崎 琉維 2	(仙台城南)	205	155	
吉江 優空 3 大須賀 生成 2	(大河原産業)	206	89	
鈴木 大翔 2 三條 陽稀 2	(松島)	207		
加藤 英汰 3 澤田 頼舞 2	(岩出山)	208	90	
石川 輝 3 髙橋 蘭寿 2	(仙台西)	209	156	
菅原 颯太 3 藤原 大樹 3	(宮城工)	210		
高橋 良房 2 島脇 颯大 2	(仙台向山)	211	157	
一條 唯人 3 吉江 風翔 1	(伊具)	212	91	
奥山 凜空 3 鈴木 陽汰 3	(泉松陵)	213		
佐藤 虎我 2 菅原 景也 2	(登米)	214	92	
松浦 柚希 3 江井 奏太 2	(東北学院)	215	158	
最上 來斗 3 佐藤 鈴太朗 3	(宮城農)	216	93	
佐藤 泰知 3 阿部 喜隆 3	(古川)	217		
渡邉 駿 3 畠山 櫂維 2	(気仙沼)	218	94	
岡本 匠海 2 奥山 謙心 2	(泉館山)	219	159	
二瓶 陽太 3 小畑 柊 3	(亘理)	220	95	
森岡 雄大 2 高橋 慶成 2	(尚絅)	221		
三浦 太陽 3 我妻 侑晟 3	(名取北)	222	96	
岩下 千優 2 奥山 弘喜 2	(仙台大明成)	223	160	
難波 瞳輝 3 升 吏斗哉 2	(聖ｳﾙｽﾗ)	224		

令和8年度　第75回高等学校総合体育大会バドミントン競技　個人対抗戦
高校男子シングルス(BS240)

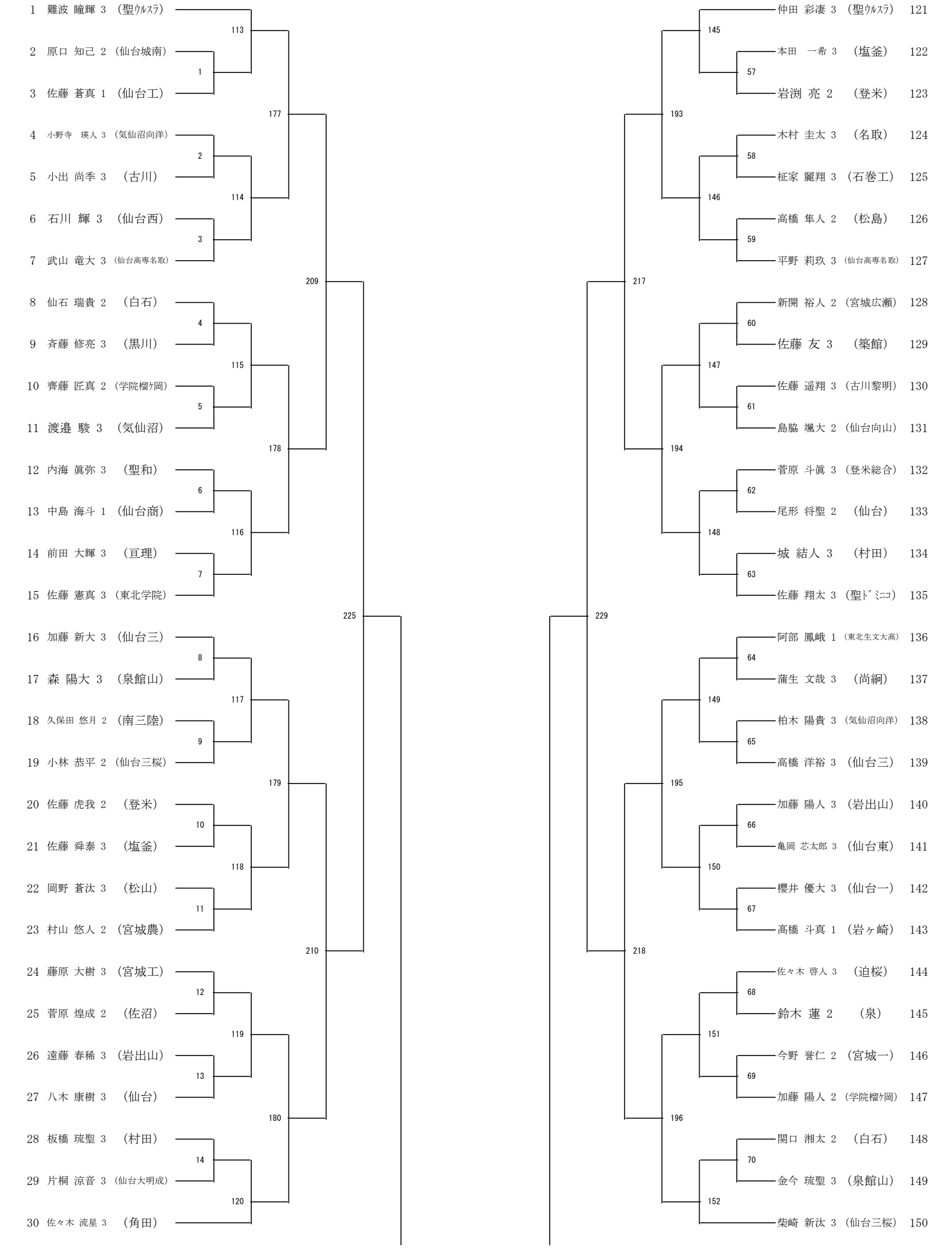

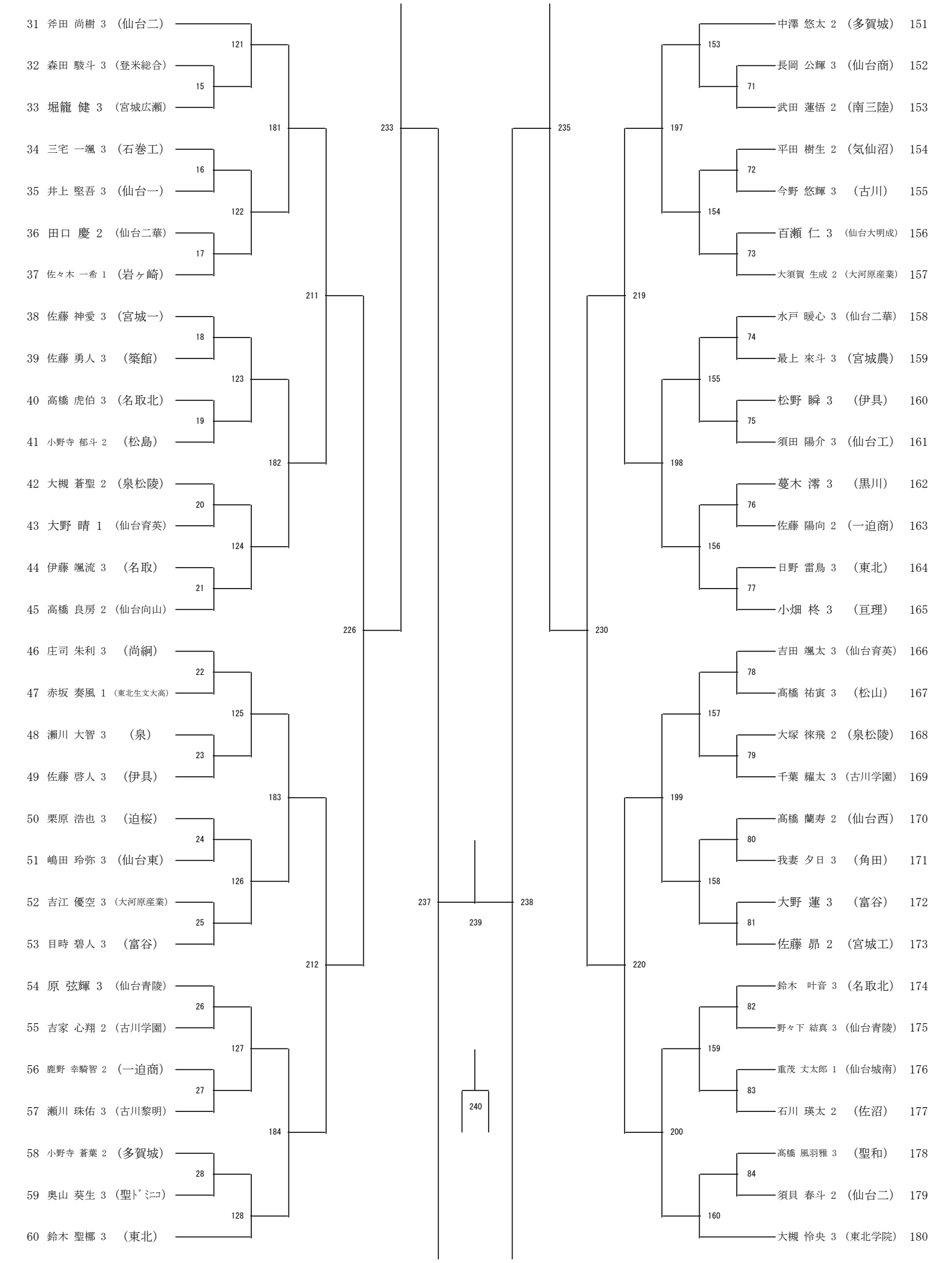
31 斧田 尚樹 3 （仙台二）
32 森田 駿斗 3 （登米総合）
33 堀籠 健 3 （宮城広瀬）
34 三宅 一颯 3 （石巻工）
35 井上 堅吾 3 （仙台一）
36 田口 慶 2 （仙台二華）
37 佐々木 一希 1 （岩ヶ崎）
38 佐藤 神愛 3 （宮城一）
39 佐藤 勇人 3 （築館）
40 高橋 虎伯 3 （名取北）
41 小野寺 郁斗 2 （松島）
42 大槻 蒼聖 2 （泉松陵）
43 大野 晴 1 （仙台育英）
44 伊藤 颯流 3 （名取）
45 高橋 良房 2 （仙台向山）
46 庄司 朱利 3 （尚絅）
47 赤坂 奏風 1 （東北生文大高）
48 瀬川 大智 3 （泉）
49 佐藤 啓人 3 （伊具）
50 栗原 浩也 3 （迫桜）
51 嶋田 玲弥 3 （仙台東）
52 吉江 優空 3 （大河原産業）
53 目時 碧人 3 （富谷）
54 原 弦輝 3 （仙台青陵）
55 吉家 心翔 2 （古川学園）
56 鹿野 幸騎智 2 （一迫商）
57 瀬川 珠佑 3 （古川黎明）
58 小野寺 蒼葉 2 （多賀城）
59 奥山 葵生 3 （聖ﾄﾞﾐﾆｺ）
60 鈴木 聖椰 3 （東北）
121
15
181
16
122
17
211
18
123
19
182
20
124
21
226
22
125
23
183
24
126
25
212
26
127
27
184
28
128
233
237
239
238
240
235
197
153
71
154
72
73
219
155
74
75
198
156
76
77
230
157
78
79
199
158
80
81
220
159
82
83
200
160
中澤 悠太 2 （多賀城） 151
長岡 公輝 3 （仙台商） 152
武田 蓮悟 2 （南三陸） 153
平田 樹生 2 （気仙沼） 154
今野 悠輝 3 （古川） 155
百瀬 仁 3 （仙台大明成） 156
大須賀 生成 2 （大河原産業） 157
水戸 暖心 3 （仙台二華） 158
最上 來斗 3 （宮城農） 159
松野 瞬 3 （伊具） 160
須田 陽介 3 （仙台工） 161
蔓木 澪 3 （黒川） 162
佐藤 陽向 2 （一迫商） 163
日野 雷鳥 3 （東北） 164
小畑 柊 3 （亘理） 165
吉田 颯太 3 （仙台育英） 166
髙橋 祐寅 3 （松山） 167
大塚 徠飛 2 （泉松陵） 168
千葉 耀太 3 （古川学園） 169
髙橋 蘭寿 2 （仙台西） 170
我妻 夕日 3 （角田） 171
大野 蓮 3 （富谷） 172
佐藤 昴 2 （宮城工） 173
鈴木 叶音 3 （名取北） 174
野々下 結真 3 （仙台青陵） 175
重茂 丈太郎 1 （仙台城南） 176
石川 瑛太 2 （佐沼） 177
髙橋 風羽雅 3 （聖和） 178
須貝 春斗 2 （仙台二） 179
大槻 怜央 3 （東北学院） 180

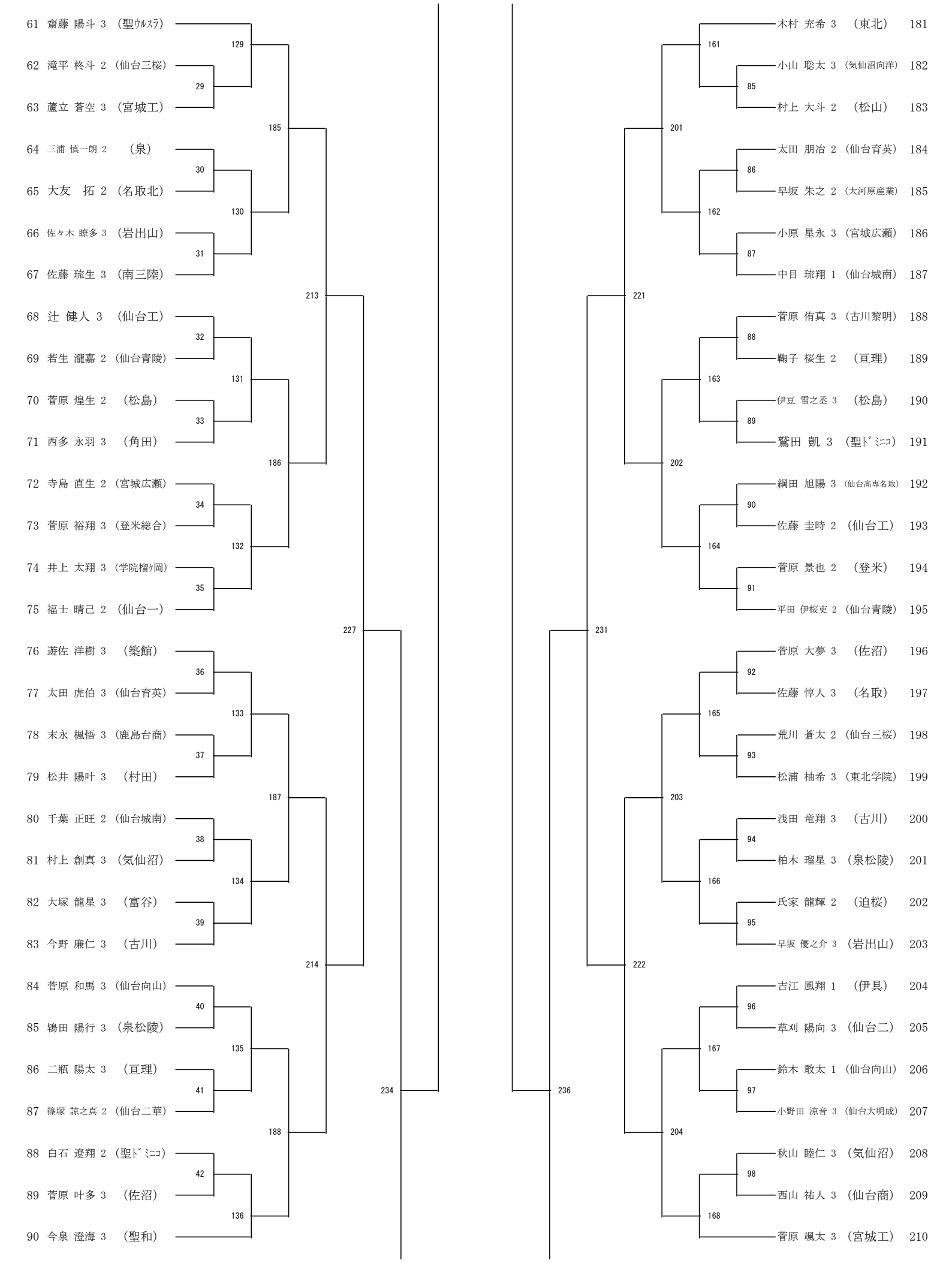
61 齋藤 陽斗 3 (聖ｳﾙｽﾗ)
62 滝平 柊斗 2 (仙台三桜)
63 蘆立 蒼空 3 (宮城工)
64 三浦 慎一朗 2 (泉)
65 大友 拓 2 (名取北)
66 佐々木 瞭多 3 (岩出山)
67 佐藤 琉生 3 (南三陸)
68 辻 健人 3 (仙台工)
69 若生 瀧嘉 2 (仙台青陵)
70 菅原 煌生 2 (松島)
71 西多 永羽 3 (角田)
72 寺島 直生 2 (宮城広瀬)
73 菅原 裕翔 3 (登米総合)
74 井上 太翔 3 (学院榴ヶ岡)
75 福士 晴己 2 (仙台一)
76 遊佐 洋樹 3 (築館)
77 太田 虎伯 3 (仙台育英)
78 末永 楓悟 3 (鹿島台商)
79 松井 陽叶 3 (村田)
80 千葉 正旺 2 (仙台城南)
81 村上 創真 3 (気仙沼)
82 大塚 龍星 3 (富谷)
83 今野 廉仁 3 (古川)
84 菅原 和馬 3 (仙台向山)
85 鴇田 陽行 3 (泉松陵)
86 二瓶 陽太 3 (亘理)
87 篠塚 諒之真 2 (仙台二華)
88 白石 遼翔 2 (聖ﾄﾞﾐﾆｺ)
89 菅原 叶多 3 (佐沼)
90 今泉 澄海 3 (聖和)
129
29
185
30
130
31
213
32
131
33
186
34
132
35
227
36
133
37
187
38
134
39
214
40
135
41
188
42
136
234
236
181 木村 充希 3 (東北)
182 小山 聡太 3 (気仙沼向洋)
183 村上 大斗 2 (松山)
184 太田 朋冶 2 (仙台育英)
185 早坂 朱之 2 (大河原産業)
186 小原 星永 3 (宮城広瀬)
187 中目 琉翔 1 (仙台城南)
188 菅原 侑真 3 (古川黎明)
189 鞠子 桜生 2 (亘理)
190 伊豆 雪之丞 3 (松島)
191 鷲田 凱 3 (聖ﾄﾞﾐﾆｺ)
192 綱田 旭陽 3 (仙台高専名取)
193 佐藤 圭時 2 (仙台工)
194 菅原 景也 2 (登米)
195 平田 伊桜吏 2 (仙台青陵)
196 菅原 大夢 3 (佐沼)
197 佐藤 惇人 3 (名取)
198 荒川 蒼太 2 (仙台三桜)
199 松浦 柚希 3 (東北学院)
200 浅田 竜翔 3 (古川)
201 柏木 瑠星 3 (泉松陵)
202 氏家 龍輝 2 (迫桜)
203 早坂 優之介 3 (岩出山)
204 吉江 風翔 1 (伊具)
205 草刈 陽向 3 (仙台二)
206 鈴木 敢太 1 (仙台向山)
207 小野田 涼音 3 (仙台大明成)
208 秋山 睦仁 3 (気仙沼)
209 西山 祐人 3 (仙台商)
210 菅原 颯太 3 (宮城工)
161
85
201
86
162
87
221
88
163
89
202
90
164
91
231
92
165
93
203
94
166
95
222
96
167
97
204
98
168
236

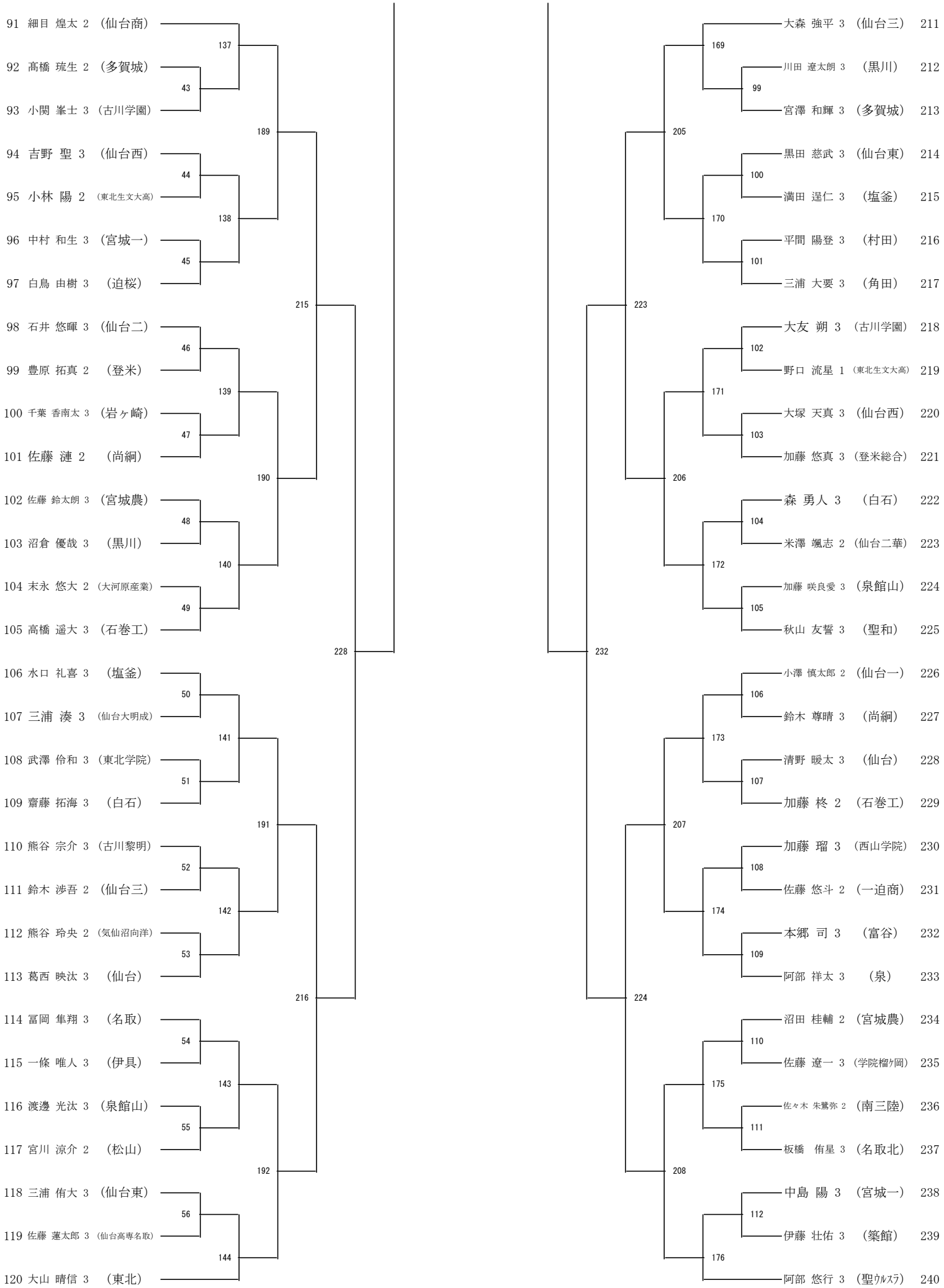
91 細目 煌太 2 （仙台商）
92 髙橋 琉生 2 （多賀城）
93 小関 峯士 3 （古川学園）
94 吉野 聖 3 （仙台西）
95 小林 陽 2 （東北生文大高）
96 中村 和生 3 （宮城一）
97 白鳥 由樹 3 （迫桜）
98 石井 悠暉 3 （仙台二）
99 豊原 拓真 2 （登米）
100 千葉 香南太 3 （岩ヶ崎）
101 佐藤 漣 2 （尚絅）
102 佐藤 鈴太朗 3 （宮城農）
103 沼倉 優哉 3 （黒川）
104 末永 悠大 2 （大河原産業）
105 高橋 遥大 3 （石巻工）
106 水口 礼喜 3 （塩釜）
107 三浦 湊 3 （仙台大明成）
108 武澤 伶和 3 （東北学院）
109 齋藤 拓海 3 （白石）
110 熊谷 宗介 3 （古川黎明）
111 鈴木 渉吾 2 （仙台三）
112 熊谷 玲央 2 （気仙沼向洋）
113 葛西 映汰 3 （仙台）
114 冨岡 隼翔 3 （名取）
115 一條 唯人 3 （伊具）
116 渡邊 光汰 3 （泉館山）
117 宮川 涼介 2 （松山）
118 三浦 侑大 3 （仙台東）
119 佐藤 蓮太郎 3 （仙台高専名取）
120 大山 晴信 3 （東北）
137
43
189
44
138
45
215
46
139
47
190
48
140
49
228
50
141
51
191
52
142
53
216
54
143
55
192
56
144
大森 強平 3 （仙台三） 211
川田 遼太朗 3 （黒川） 212
宮澤 和輝 3 （多賀城） 213
黒田 慈武 3 （仙台東） 214
満田 逞仁 3 （塩釜） 215
平間 陽登 3 （村田） 216
三浦 大要 3 （角田） 217
大友 朔 3 （古川学園） 218
野口 流星 1 （東北生文大高） 219
大塚 天真 3 （仙台西） 220
加藤 悠真 3 （登米総合） 221
森 勇人 3 （白石） 222
米澤 颯志 2 （仙台二華） 223
加藤 咲良愛 3 （泉館山） 224
秋山 友誓 3 （聖和） 225
小澤 慎太郎 2 （仙台一） 226
鈴木 尊晴 3 （尚絅） 227
清野 暖太 3 （仙台） 228
加藤 柊 2 （石巻工） 229
加藤 瑠 3 （西山学院） 230
佐藤 悠斗 2 （一迫商） 231
本郷 司 3 （富谷） 232
阿部 祥太 3 （泉） 233
沼田 桂輔 2 （宮城農） 234
佐藤 遼一 3 （学院榴ヶ岡） 235
佐々木 朱鷺弥 2 （南三陸） 236
板橋 侑星 3 （名取北） 237
中島 陽 3 （宮城一） 238
伊藤 壮佑 3 （築館） 239
阿部 悠行 3 （聖ｳﾙｽﾗ） 240
169
99
205
100
170
101
223
102
171
103
206
104
172
105
232
106
173
107
207
108
174
109
224
110
175
111
208
112
176
169
205
170
223
171
206
172
232
173
207
174
224
175
208
176

個人対抗戦タイムテーブル（女子）

5月22日（金）　女子　ダブルス・シングルス　セキスイハイムスーパーアリーナ

	1	2	3	4	5	6	7	8	9	10	11	12	13	14	15	16	17	18	19	20	21	22
9:00	GD1	GD2	GD3	GD4	GD5	GD6	GD7	GD8	GD9	GD10	GD11	GD12	GD13	GD14	GD15	GD16	GD17	GD18	GD73	GD74	GD75	GD76
	GD19	GD20	GD21	GD22	GD23	GD24	GD25	GD26	GD27	GD28	GD29	GD30	GD31	GD32	GD33	GD34	GD35	GD36	GD71	GD72	GD73	GD74
	GD37	GD38	GD39	GD40	GD41	GD42	GD43	GD44	GD45	GD46	GD47	GD48	GD49	GD50	GD51	GD52	GD53	GD54	GD75	GD76	GD77	GD78
10:00	GD55	GD56	GD57	GD58	GD59	GD60	GD61	GD62	GD63	GD64	GD65	GD66	GD67	GD68	GD69	GD70	GD71	GD72	GD79	GD80	GD81	GD82
		GD84	GD85	GD86	GD87	GD88	GD89	GD90	GD91	GD92	GD93	GD94	GD95	GD96	GD97	GD98	GD99	GD100	GD83		GD140	GD141
	GD101	GD102	GD103	GD104	GD105	GD106	GD107	GD108	GD109	GD110	GD111	GD112	GD113	GD114	GD115	GD116	GD117	GD118	GD142	GD143	GD144	GD145
11:00	GD119	GD120	GD121	GD122	GD123	GD124	GD125	GD126	GD127	GD128	GD129	GD130	GD131	GD132	GD133	GD134	GD135	GD136	GD146	GD147		GD176
	GD137	GD138	GD139		GD148	GD149	GD150	GD151	GD152	GD153	GD154	GD155	GD156	GD157	GD158	GD159	GD160	GD161	GD177	GD178	GD179	
	GD162	GD163	GD164	GD165	GD166	GD167	GD168	GD169	GD170	GD171	GD172	GD173	GD174	GD175					GS85	GS86	GS87	GS88
12:00	GS1	GS2	GS3	GS4	GS5	GS6	GS7	GS8	GS9	GS10	GS11	GS12	GS13	GS14	GS15	GS16	GS17	GS18	GS89	GS90	GS91	GS92
	GS19	GS20	GS21	GS22	GS23	GS24	GS25	GS26	GS27	GS28	GS29	GS30	GS31	GS32	GS33	GS34	GS35	GS36	GS93	GS94	GS95	GS96
	GD180	GD181	GD182	GD183	GD184	GD185	GD186	GD187	GD188	GD189	GD190	GD191	GD192	GD193	GD194	GD195			GS97	GS98	GS99	GS100
13:00	GS37	GS38	GS39	GS40	GS41	GS42	GS43	GS44	GS45	GS46	GS47	GS48	GS49	GS50	GS51	GS52	GS53	GS54	GS101	GS102	GS103	
	GD196	GD197	GD198	GD199	GD200	GD201	GD202	GD203		GS55	GS56	GS57	GS58	GS59	GS60	GS61	GS62	GS63	GS156	GS157	GS158	GS159
	GS64	GS65	GS66	GS67	GS68	GS69	GS70	GS71	GS72	GS73	GS74	GS75	GS76	GS77	GS78	GS79	GS80	GS81	GS160	GS161	GS162	GS163
14:00	GD204	GD205	GD206	GD207		GS82	GS83	GS84		GS104	GS105	GS106	GS107	GS108	GS109	GS110	GS111	GS112	GS164	GS165	GS166	GS167
	GS113	GS114	GS115	GS116	GS117	GS118	GS119	GS120	GS121	GS122	GS123	GS124	GS125	GS126	GS127	GS128	GS129	GS130				
	GD208	GD209		GS131	GS132	GS133	GS134	GS135	GS136	GS137	GS138	GS139	GS140	GS141	GS142	GS143	GS144	GS145				
15:00	GS146	GS147	GS148	GS149	GS150	GS151	GS152	GS153	GS154	GS155												
	GD210	GD211																				

5月23日（土）　女子シングルス　セキスイハイムスーパーアリーナ

	1	2	3	4	5	6	7	8	9	10	11	12	13	14	15	16	17	18
9:00	GS168	GS169	GS170	GS171	GS172	GS173	GS174	GS175	GS176	GS177	GS178	GS179	GS180	GS181	GS182	GS183	GS184	GS185
	GS186	GS187	GS188	GS189	GS190	GS191	GS192	GS193	GS194	GS195	GS196	GS197	GS198	GS199				
	GS200	GS201	GS202	GS203	GS204	GS205	GS206	GS207	GS208	GS209	GS210	GS211	GS212	GS213	GS214	GS215		
10:00	GS216	GS217	GS218	GS219	GS220	GS221	GS222	GS223										
11:00	GS224	GS225	GS226	GS227														
12:00	GS228	GS229																
13:00	GS230	GS231																
14:00	学校対抗戦組合せ抽選会																	

（女子）　会場　セキスイハイムスーパーアリーナ

日・時間	1	2	3	4	5	6	7	8	9	10	11	12	13	14	15	16	17	18	19	20	21	22
5/22（金）前半	気仙沼向洋	泉館山	石巻桜坂	中新田	迫桜沼	古川学園	仙台二	仙台聖和	仙台三桜	仙台商	仙台西	仙台青陵学院榴ケ岡	古川	聖ウルスラ	常盤木	東北尚絅	泉松陵	古川黎明	宮城一	泉	多賀城	東北学院
5/22（金）後半	気仙沼向洋	泉館山	黒川宮城学院	築館角田	佐沼名取宮城農	古川学園生文大高仙台城南	仙台二	仙台聖和	仙台三桜	仙台商	仙台西	仙台青陵学院榴ケ岡	仙台東塩釜	仙台二華	富谷	東北尚絅	泉松陵	仙台三仙台向山	宮城一	泉	多賀城	東北学院
5/23（土）前半	気仙沼向洋	仙台常盤木大明成	聖和	尚絅	仙台三桜	仙台三桜	仙台東	仙台東	泉松陵	泉松陵	仙台	仙台	仙台育英	仙台育英	学院榴ケ岡	学院榴ケ岡	東北生文大高	東北生文大高				
5/23（土）後半	準々決勝以降は主審は公認審判員、線審は指定の学校																					

上級生が主審、線審を行ってください。

令和8年度　第75回高等学校総合体育大会バドミントン競技　個人対抗戦
高校女子ダブルス(GD211)

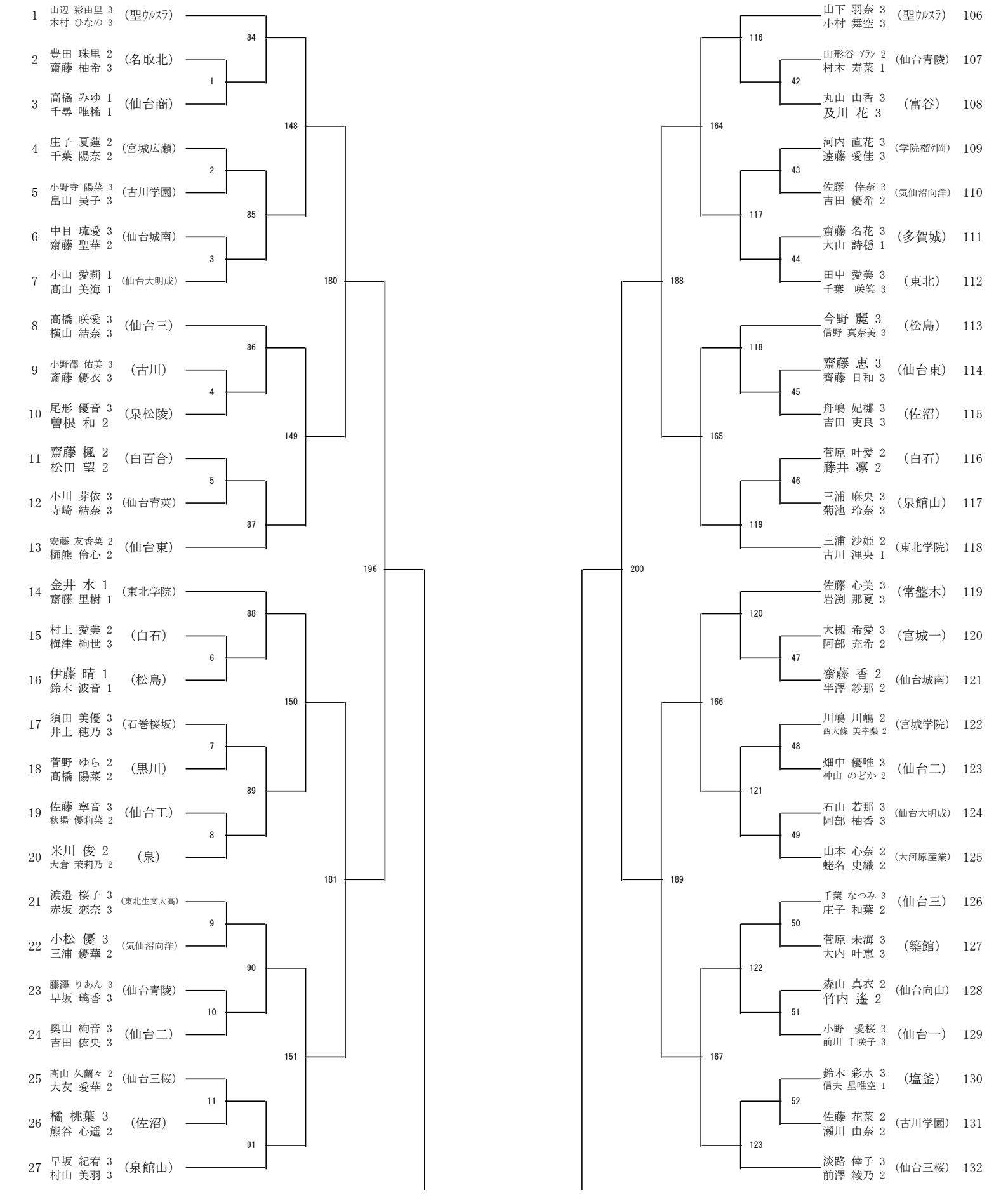

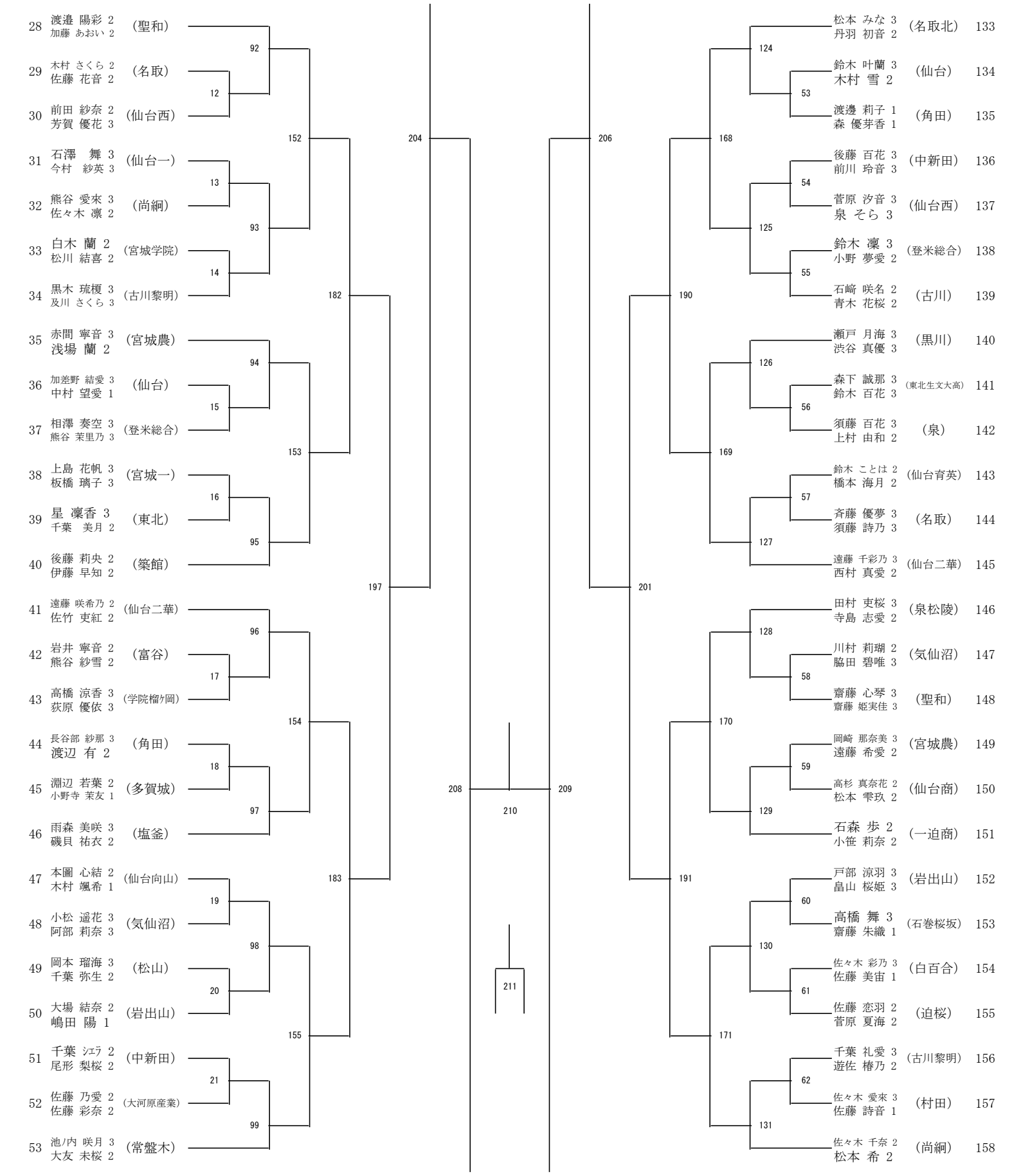
28 渡邉 陽彩 2 加藤 あおい 2 (聖和)
29 木村 さくら 2 佐藤 花音 2 (名取)
30 前田 紗奈 2 芳賀 優花 3 (仙台西)
31 石澤 舞 3 今村 紗英 3 (仙台一)
32 熊谷 愛來 3 佐々木 凛 2 (尚絅)
33 白木 蘭 2 松川 結喜 2 (宮城学院)
34 黒木 琉榎 3 及川 さくら 3 (古川黎明)
35 赤間 寧音 3 浅場 蘭 2 (宮城農)
36 加差野 結愛 3 中村 望愛 1 (仙台)
37 相澤 奏空 3 熊谷 茉里乃 3 (登米総合)
38 上島 花帆 3 板橋 璃子 3 (宮城一)
39 星 凛香 3 千葉 美月 2 (東北)
40 後藤 莉央 2 伊藤 早知 2 (築館)
41 遠藤 咲希乃 2 佐竹 吏紅 2 (仙台二華)
42 岩井 寧音 2 熊谷 紗雪 2 (富谷)
43 高橋 涼香 3 荻原 優依 3 (学院榴ヶ岡)
44 長谷部 紗那 3 渡辺 有 2 (角田)
45 淵辺 若葉 2 小野寺 茉友 1 (多賀城)
46 雨森 美咲 3 磯貝 祐衣 2 (塩釜)
47 本圖 心結 2 木村 颯希 1 (仙台向山)
48 小松 遥花 3 阿部 莉奈 3 (気仙沼)
49 岡本 瑠海 3 千葉 弥生 2 (松山)
50 大場 結奈 2 嶋田 陽 1 (岩出山)
51 千葉 ｼｴﾗ 2 尾形 梨桜 2 (中新田)
52 佐藤 乃愛 2 佐藤 彩奈 2 (大河原産業)
53 池ノ内 咲月 3 大友 未桜 2 (常盤木)
92
12
152
13
93
14
182
94
15
153
16
95
204
197
96
17
154
18
97
183
19
98
20
155
21
99
206
168
124
53
125
54
190
126
55
169
127
56
201
128
57
170
129
58
191
130
59
171
131
60
61
62
208
209
210
211
松本 みな 3 丹羽 初音 2 (名取北) 133
鈴木 叶蘭 3 木村 雪 2 (仙台) 134
渡邊 莉子 1 森 優芽香 1 (角田) 135
後藤 百花 3 前川 玲音 3 (中新田) 136
菅原 汐音 3 泉 そら 3 (仙台西) 137
鈴木 凛 3 小野 夢愛 2 (登米総合) 138
石崎 咲名 2 青木 花桜 2 (古川) 139
瀬戸 月海 3 渋谷 真優 3 (黒川) 140
森下 誠那 3 鈴木 百花 3 (東北生文大高) 141
須藤 百花 3 上村 由和 2 (泉) 142
鈴木 ことは 2 橋本 海月 2 (仙台育英) 143
斉藤 優夢 3 須藤 詩乃 3 (名取) 144
遠藤 千彩乃 3 西村 真愛 2 (仙台二華) 145
田村 吏桜 3 寺島 志愛 2 (泉松陵) 146
川村 莉瑚 2 脇田 碧唯 3 (気仙沼) 147
齋藤 心琴 3 齋藤 姫実佳 3 (聖和) 148
岡崎 那奈美 3 遠藤 希愛 2 (宮城農) 149
高杉 真奈花 2 松本 雫玖 2 (仙台商) 150
石森 歩 2 小笹 莉奈 2 (一迫商) 151
戸部 涼羽 3 畠山 桜姫 3 (岩出山) 152
高橋 舞 3 齋藤 朱織 1 (石巻桜坂) 153
佐々木 彩乃 3 佐藤 美宙 1 (白百合) 154
佐藤 恋羽 2 菅原 夏海 2 (迫桜) 155
千葉 礼愛 3 遊佐 椿乃 2 (古川黎明) 156
佐々木 愛來 3 佐藤 詩音 1 (村田) 157
佐々木 千奈 2 松本 希 2 (尚絅) 158

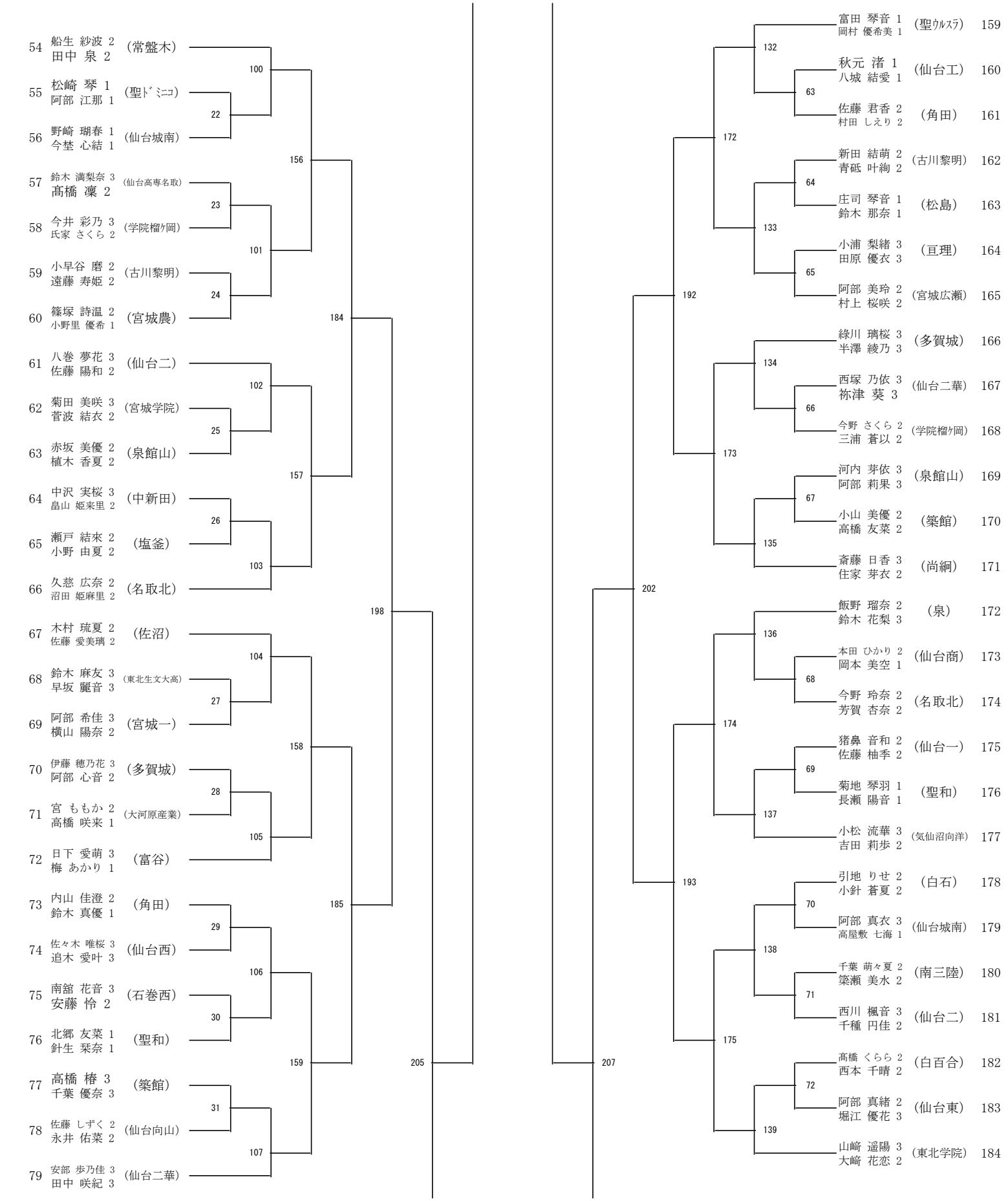
54 船生 紗波 2
田中 泉 2 （常盤木）
55 松崎 琴 1
阿部 江那 1 （聖ﾄﾞﾐﾆｺ）
56 野崎 瑚春 1
今埜 心結 1 （仙台城南）
57 鈴木 満梨奈 3
髙橋 凜 2 （仙台高専名取）
58 今井 彩乃 3
氏家 さくら 2 （学院榴ヶ岡）
59 小早谷 磨 2
遠藤 寿姫 2 （古川黎明）
60 篠塚 詩温 2
小野里 優希 1 （宮城農）
61 八巻 夢花 3
佐藤 陽和 2 （仙台二）
62 菊田 美咲 3
菅波 結衣 2 （宮城学院）
63 赤坂 美優 2
植木 香夏 2 （泉館山）
64 中沢 実桜 3
畠山 姫来里 2 （中新田）
65 瀬戸 結來 2
小野 由夏 2 （塩釜）
66 久慈 広奈 2
沼田 姫麻里 2 （名取北）
67 木村 琉夏 2
佐藤 愛美璃 2 （佐沼）
68 鈴木 麻友 3
早坂 麗音 3 （東北生文大高）
69 阿部 希佳 3
横山 陽奈 2 （宮城一）
70 伊藤 穂乃花 3
阿部 心音 2 （多賀城）
71 宮 ももか 2
高橋 咲来 1 （大河原産業）
72 日下 愛萌 3
梅 あかり 1 （富谷）
73 内山 佳澄 2
鈴木 真優 1 （角田）
74 佐々木 唯桜 3
追木 愛叶 3 （仙台西）
75 南舘 花音 3
安藤 怜 2 （石巻西）
76 北郷 友菜 1
針生 栞奈 1 （聖和）
77 高橋 椿 3
千葉 優奈 3 （築館）
78 佐藤 しずく 2
永井 佑菜 2 （仙台向山）
79 安部 歩乃佳 3
田中 咲紀 3 （仙台二華）
100
22
156
23
101
24
184
102
25
157
26
103
198
104
27
158
28
105
185
29
106
30
159
31
107
205
207
132
63
172
64
133
65
192
134
66
173
67
135
202
136
68
174
69
137
193
70
138
71
175
72
139
富田 琴音 1
岡村 優希美 1 （聖ｳﾙｽﾗ） 159
秋元 渚 1
八城 結愛 1 （仙台工） 160
佐藤 君香 2
村田 しえり 2 （角田） 161
新田 結萌 2
青砥 叶絢 2 （古川黎明） 162
庄司 琴音 1
鈴木 那奈 1 （松島） 163
小浦 梨緒 3
田原 優衣 3 （亘理） 164
阿部 美玲 2
村上 桜咲 2 （宮城広瀬） 165
綠川 璃桜 3
半澤 綾乃 3 （多賀城） 166
西塚 乃依 3
祢津 葵 3 （仙台二華） 167
今野 さくら 2
三浦 蒼以 2 （学院榴ヶ岡） 168
河内 芽依 3
阿部 莉果 3 （泉館山） 169
小山 美優 2
高橋 友菜 2 （築館） 170
斎藤 日香 3
住家 芽衣 2 （尚絅） 171
飯野 瑠奈 2
鈴木 花梨 3 （泉） 172
本田 ひかり 2
岡本 美空 1 （仙台商） 173
今野 玲奈 2
芳賀 杏奈 2 （名取北） 174
猪鼻 音和 2
佐藤 柚季 2 （仙台一） 175
菊地 琴羽 1
長瀬 陽音 1 （聖和） 176
小松 流華 3
吉田 莉歩 2 （気仙沼向洋） 177
引地 りせ 2
小針 蒼夏 2 （白石） 178
阿部 真衣 3
高屋敷 七海 1 （仙台城南） 179
千葉 萌々夏 2
築瀬 美水 2 （南三陸） 180
西川 楓音 3
千種 円佳 2 （仙台二） 181
高橋 くらら 2
西本 千晴 2 （白百合） 182
阿部 真緒 2
堀江 優花 3 （仙台東） 183
山﨑 遥陽 3
大﨑 花恋 2 （東北学院） 184

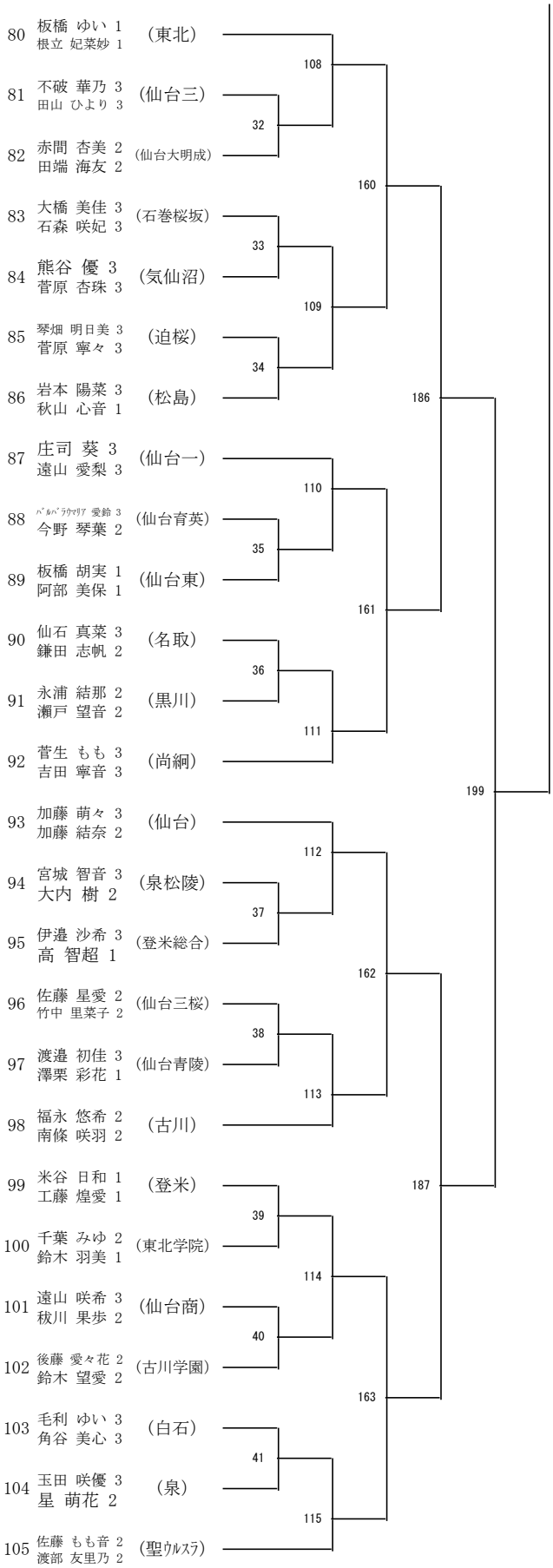
80 板橋 ゆい 1
根立 妃菜妙 1
（東北）
81 不破 華乃 3
田山 ひより 3
（仙台三）
82 赤間 杏美 2
田端 海友 2
（仙台大明成）
83 大橋 美佳 3
石森 咲妃 3
（石巻桜坂）
84 熊谷 優 3
菅原 杏珠 3
（気仙沼）
85 琴畑 明日美 3
菅原 寧々 3
（迫桜）
86 岩本 陽菜 3
秋山 心音 1
（松島）
87 庄司 葵 3
遠山 愛梨 3
（仙台一）
88 ﾊﾞﾙﾊﾞﾗｶﾏﾘｱ 愛鈴 3
今野 琴葉 2
（仙台育英）
89 板橋 胡実 1
阿部 美保 1
（仙台東）
90 仙石 真菜 3
鎌田 志帆 2
（名取）
91 永浦 結那 2
瀬戸 望音 2
（黒川）
92 菅生 もも 3
吉田 寧音 3
（尚絅）
93 加藤 萌々 3
加藤 結奈 2
（仙台）
94 宮城 智音 3
大内 樹 2
（泉松陵）
95 伊邉 沙希 3
高 智超 1
（登米総合）
96 佐藤 星愛 2
竹中 里菜子 2
（仙台三桜）
97 渡邉 初佳 3
澤栗 彩花 1
（仙台青陵）
98 福永 悠希 2
南條 咲羽 2
（古川）
99 米谷 日和 1
工藤 煌愛 1
（登米）
100 千葉 みゆ 2
鈴木 羽美 1
（東北学院）
101 遠山 咲希 3
秋川 果歩 2
（仙台商）
102 後藤 愛々花 2
鈴木 望愛 2
（古川学園）
103 毛利 ゆい 3
角谷 美心 3
（白石）
104 玉田 咲優 3
星 萌花 2
（泉）
105 佐藤 もも音 2
渡部 友里乃 2
（聖ｳﾙｽﾗ）
32
33
34
35
36
37
38
39
40
41
108
109
110
111
112
113
114
115
160
161
162
163
186
187
199

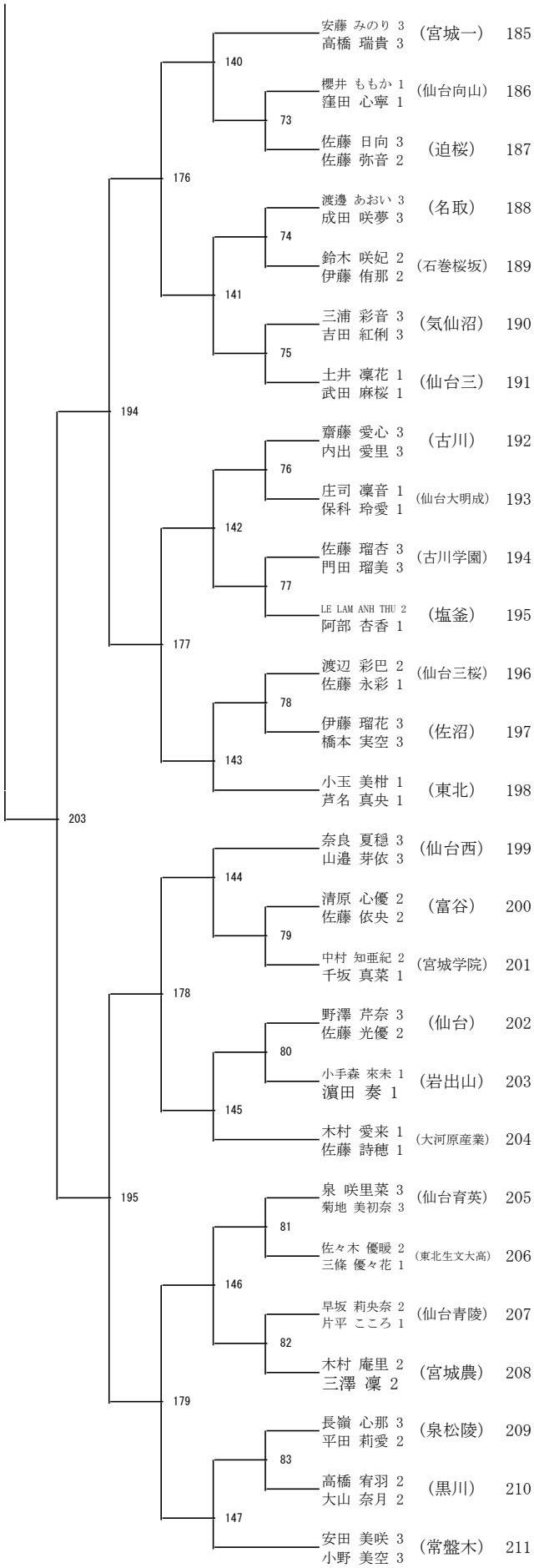
安藤 みのり 3
高橋 瑞貴 3
（宮城一） 185
櫻井 ももか 1
窪田 心寧 1
（仙台向山） 186
佐藤 日向 3
佐藤 弥音 2
（迫桜） 187
渡邊 あおい 3
成田 咲夢 3
（名取） 188
鈴木 咲妃 2
伊藤 侑那 2
（石巻桜坂） 189
三浦 彩音 3
吉田 紅俐 3
（気仙沼） 190
土井 凜花 1
武田 麻桜 1
（仙台三） 191
齋藤 愛心 3
内出 愛里 3
（古川） 192
庄司 凜音 1
保科 玲愛 1
（仙台大明成） 193
佐藤 瑠杏 3
門田 瑠美 3
（古川学園） 194
LE LAM ANH THU 2
阿部 杏香 1
（塩釜） 195
渡辺 彩巴 2
佐藤 永彩 1
（仙台三桜） 196
伊藤 瑠花 3
橋本 実空 3
（佐沼） 197
小玉 美柑 1
芦名 真央 1
（東北） 198
奈良 夏穏 3
山邉 芽依 3
（仙台西） 199
清原 心優 2
佐藤 依央 2
（富谷） 200
中村 知亜紀 2
千坂 真菜 1
（宮城学院） 201
野澤 芹奈 3
佐藤 光優 2
（仙台） 202
小手森 來未 1
濵田 奏 1
（岩出山） 203
木村 愛来 1
佐藤 詩穂 1
（大河原産業） 204
泉 咲里菜 3
菊地 美初奈 3
（仙台育英） 205
佐々木 優暖 2
三條 優々花 1
（東北生文大高） 206
早坂 莉央奈 2
片平 こころ 1
（仙台青陵） 207
木村 庵里 2
三澤 凜 2
（宮城農） 208
長嶺 心那 3
平田 莉愛 2
（泉松陵） 209
高橋 宥羽 2
大山 奈月 2
（黒川） 210
安田 美咲 3
小野 美空 3
（常盤木） 211
140
141
142
143
144
145
146
147
73
74
75
76
77
78
79
80
81
82
83
176
177
178
179
194
195
203

令和8年度　第75回高等学校総合体育大会バドミントン競技　個人対抗戦
女子シングルス(GS231)

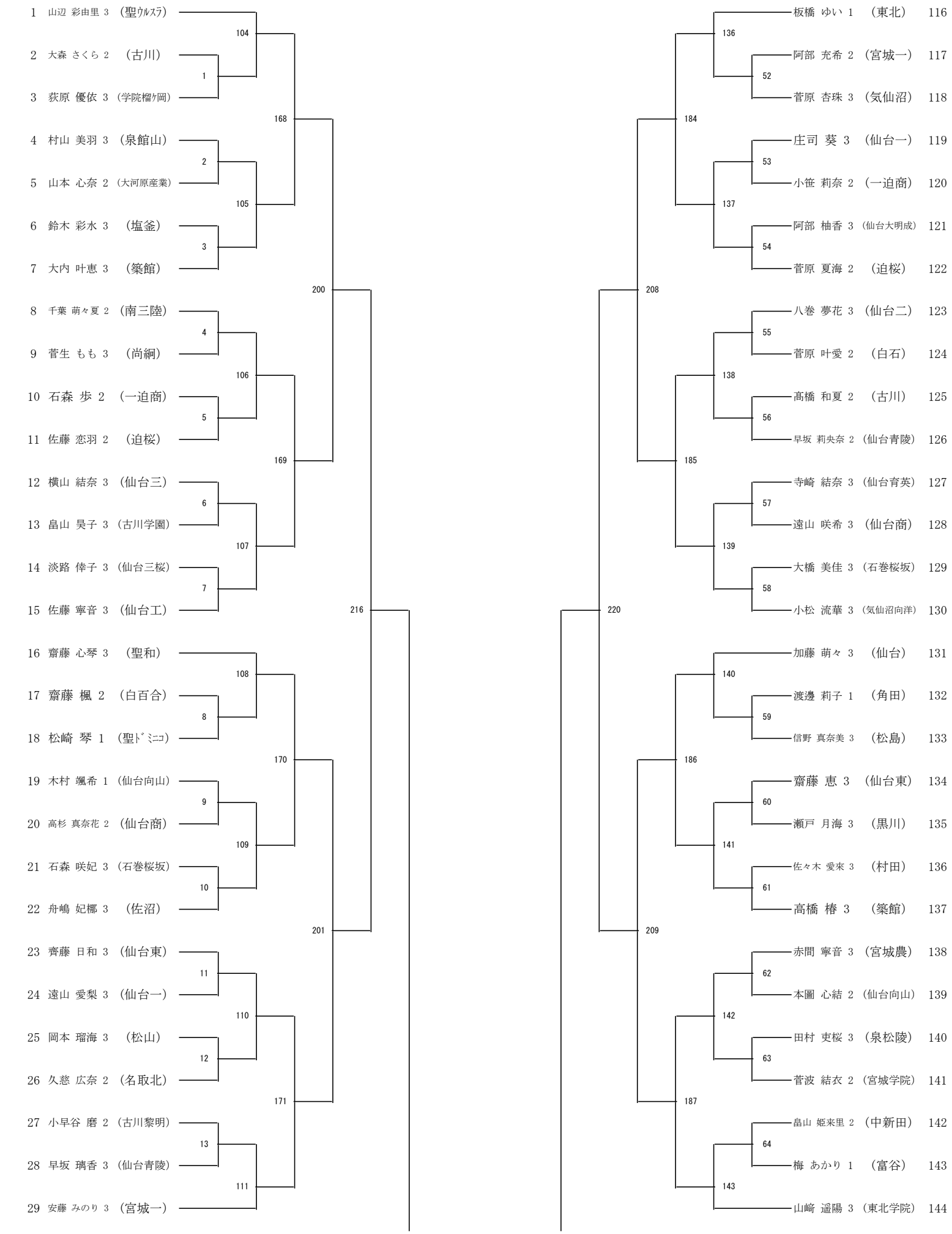

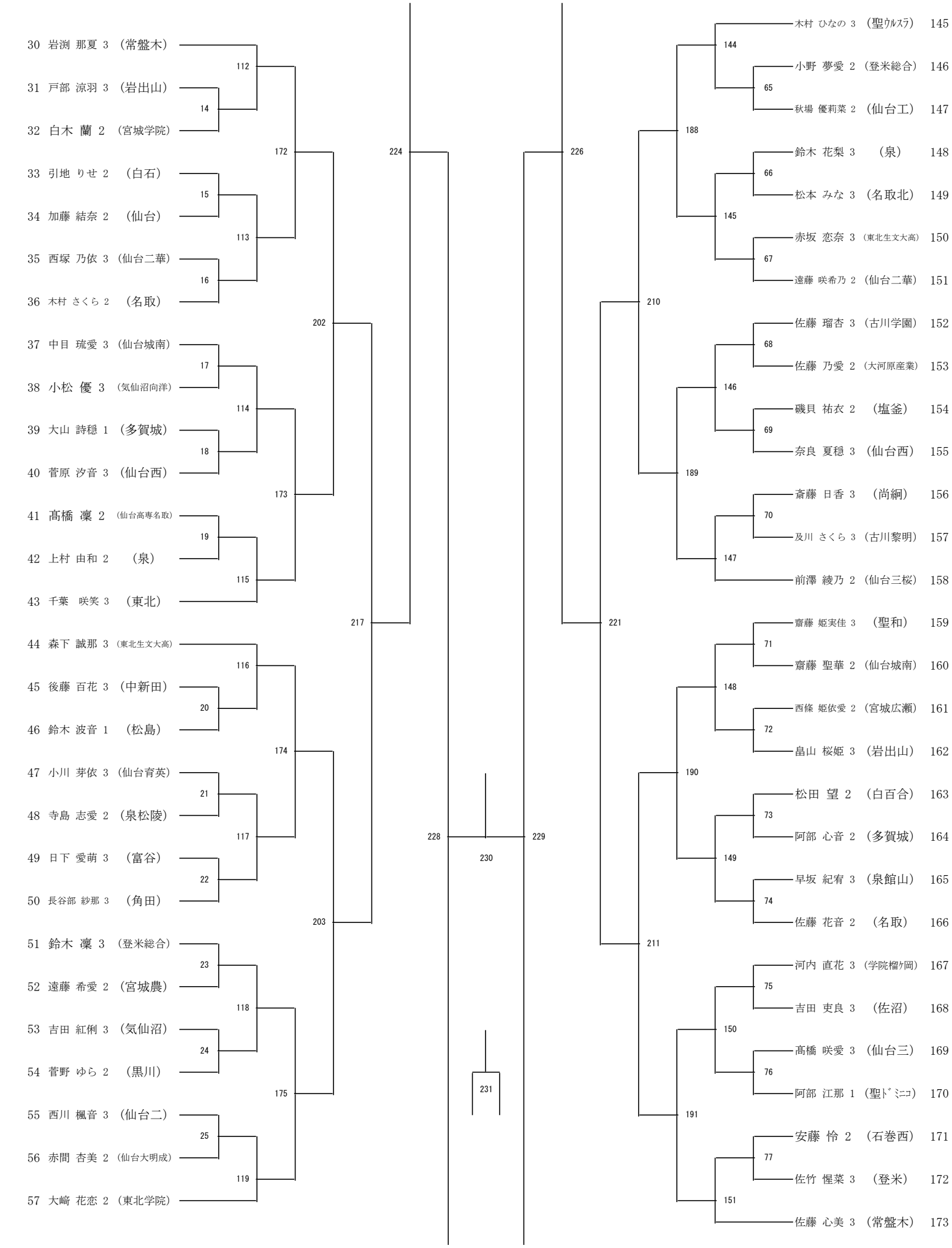
30 岩渕 那夏 3 （常盤木）
31 戸部 涼羽 3 （岩出山）
32 白木 蘭 2 （宮城学院）
33 引地 りせ 2 （白石）
34 加藤 結奈 2 （仙台）
35 西塚 乃依 3 （仙台二華）
36 木村 さくら 2 （名取）
37 中目 琉愛 3 （仙台城南）
38 小松 優 3 （気仙沼向洋）
39 大山 詩穏 1 （多賀城）
40 菅原 汐音 3 （仙台西）
41 髙橋 凛 2 （仙台高専名取）
42 上村 由和 2 （泉）
43 千葉 咲笑 3 （東北）
44 森下 誠那 3 （東北生文大高）
45 後藤 百花 3 （中新田）
46 鈴木 波音 1 （松島）
47 小川 芽依 3 （仙台育英）
48 寺島 志愛 2 （泉松陵）
49 日下 愛萌 3 （富谷）
50 長谷部 紗那 3 （角田）
51 鈴木 凛 3 （登米総合）
52 遠藤 希愛 2 （宮城農）
53 吉田 紅俐 3 （気仙沼）
54 菅野 ゆら 2 （黒川）
55 西川 楓音 3 （仙台二）
56 赤間 杏美 2 （仙台大明成）
57 大崎 花恋 2 （東北学院）
112
14
172
15
113
16
202
17
114
18
173
19
115
217
116
20
174
21
117
22
203
23
118
24
175
25
119
224
226
228
229
230
231
木村 ひなの 3 （聖ｳﾙｽﾗ） 145
144
小野 夢愛 2 （登米総合） 146
65
秋場 優莉菜 2 （仙台工） 147
188
鈴木 花梨 3 （泉） 148
66
松本 みな 3 （名取北） 149
145
赤坂 恋奈 3 （東北生文大高） 150
67
遠藤 咲希乃 2 （仙台二華） 151
210
佐藤 瑠杏 3 （古川学園） 152
68
佐藤 乃愛 2 （大河原産業） 153
146
磯貝 祐衣 2 （塩釜） 154
69
奈良 夏穏 3 （仙台西） 155
189
斎藤 日香 3 （尚絅） 156
70
及川 さくら 3 （古川黎明） 157
147
前澤 綾乃 2 （仙台三桜） 158
221
齋藤 姫実佳 3 （聖和） 159
71
齋藤 聖華 2 （仙台城南） 160
148
西條 姫依愛 2 （宮城広瀬） 161
72
畠山 桜姫 3 （岩出山） 162
190
松田 望 2 （白百合） 163
73
阿部 心音 2 （多賀城） 164
149
早坂 紀宥 3 （泉館山） 165
74
佐藤 花音 2 （名取） 166
211
河内 直花 3 （学院榴ヶ岡） 167
75
吉田 吏良 3 （佐沼） 168
150
髙橋 咲愛 3 （仙台三） 169
76
阿部 江那 1 （聖ﾄﾞﾐﾆｺ） 170
191
安藤 怜 2 （石巻西） 171
77
佐竹 惺菜 3 （登米） 172
151
佐藤 心美 3 （常盤木） 173

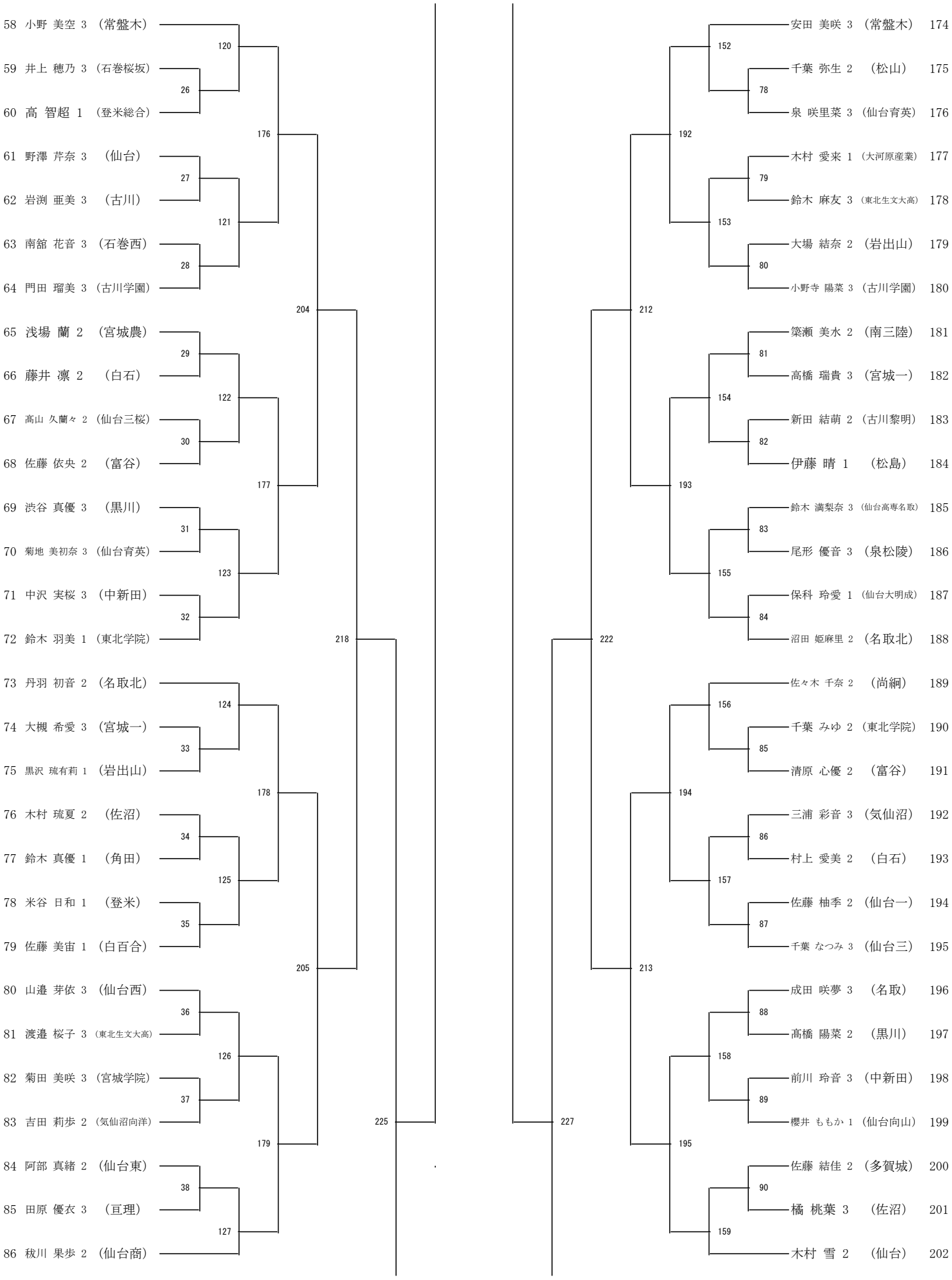
58 小野 美空 3 （常盤木）
59 井上 穂乃 3 （石巻桜坂）
60 高 智超 1 （登米総合）
61 野澤 芹奈 3 （仙台）
62 岩渕 亜美 3 （古川）
63 南舘 花音 3 （石巻西）
64 門田 瑠美 3 （古川学園）
65 浅場 蘭 2 （宮城農）
66 藤井 凛 2 （白石）
67 高山 久蘭々 2 （仙台三桜）
68 佐藤 依央 2 （富谷）
69 渋谷 真優 3 （黒川）
70 菊地 美初奈 3 （仙台育英）
71 中沢 実桜 3 （中新田）
72 鈴木 羽美 1 （東北学院）
73 丹羽 初音 2 （名取北）
74 大槻 希愛 3 （宮城一）
75 黒沢 琉有莉 1 （岩出山）
76 木村 琉夏 2 （佐沼）
77 鈴木 真優 1 （角田）
78 米谷 日和 1 （登米）
79 佐藤 美宙 1 （白百合）
80 山邉 芽依 3 （仙台西）
81 渡邉 桜子 3 （東北生文大高）
82 菊田 美咲 3 （宮城学院）
83 吉田 莉歩 2 （気仙沼向洋）
84 阿部 真緒 2 （仙台東）
85 田原 優衣 3 （亘理）
86 秋川 果歩 2 （仙台商）
120
26
176
27
121
28
204
29
122
30
177
31
123
32
218
124
33
178
34
125
35
205
36
126
37
225
179
38
127
安田 美咲 3 （常盤木） 174
千葉 弥生 2 （松山） 175
泉 咲里菜 3 （仙台育英） 176
木村 愛来 1 （大河原産業） 177
鈴木 麻友 3 （東北生文大高） 178
大場 結奈 2 （岩出山） 179
小野寺 陽菜 3 （古川学園） 180
築瀬 美水 2 （南三陸） 181
高橋 瑞貴 3 （宮城一） 182
新田 結萌 2 （古川黎明） 183
伊藤 晴 1 （松島） 184
鈴木 満梨奈 3 （仙台高専名取） 185
尾形 優音 3 （泉松陵） 186
保科 玲愛 1 （仙台大明成） 187
沼田 姫麻里 2 （名取北） 188
佐々木 千奈 2 （尚絅） 189
千葉 みゆ 2 （東北学院） 190
清原 心優 2 （富谷） 191
三浦 彩音 3 （気仙沼） 192
村上 愛美 2 （白石） 193
佐藤 柚季 2 （仙台一） 194
千葉 なつみ 3 （仙台三） 195
成田 咲夢 3 （名取） 196
髙橋 陽菜 2 （黒川） 197
前川 玲音 3 （中新田） 198
櫻井 ももか 1 （仙台向山） 199
佐藤 結佳 2 （多賀城） 200
橘 桃葉 3 （佐沼） 201
木村 雪 2 （仙台） 202
152
78
192
79
153
80
212
81
154
82
193
83
155
84
222
156
85
194
86
157
87
213
88
158
89
227
195
90
159

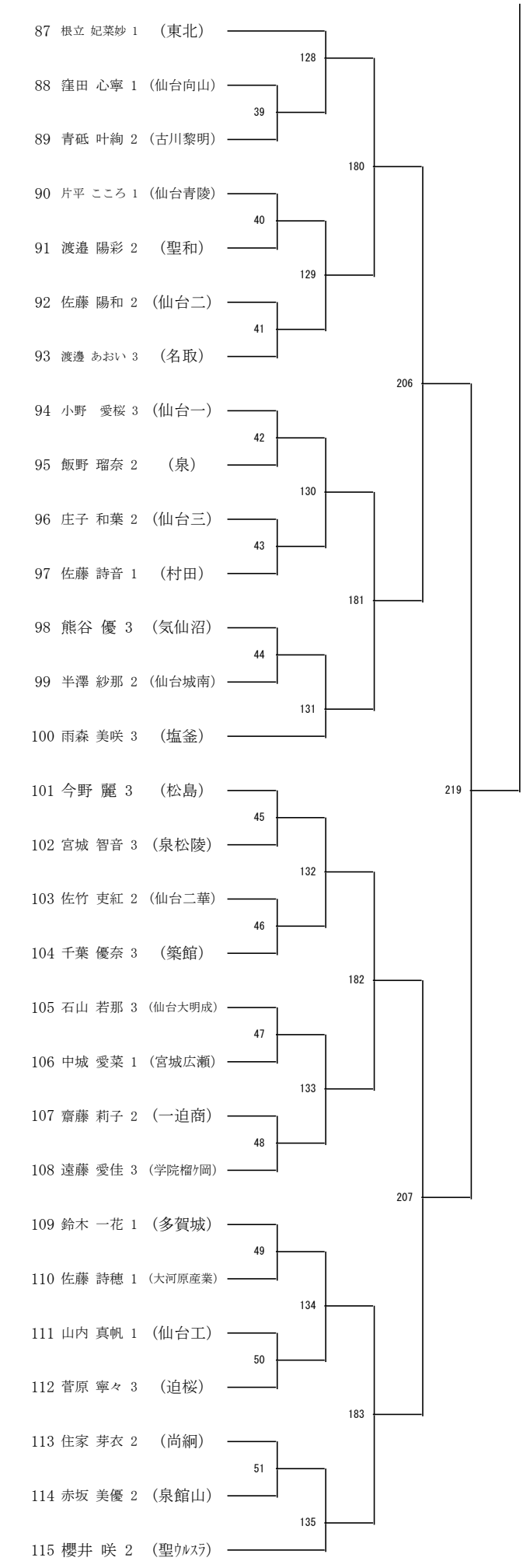
87 根立 妃菜妙 1 （東北）
88 窪田 心寧 1 （仙台向山）
89 青砥 叶絢 2 （古川黎明）
90 片平 こころ 1 （仙台青陵）
91 渡邉 陽彩 2 （聖和）
92 佐藤 陽和 2 （仙台二）
93 渡邊 あおい 3 （名取）
94 小野 愛桜 3 （仙台一）
95 飯野 瑠奈 2 （泉）
96 庄子 和葉 2 （仙台三）
97 佐藤 詩音 1 （村田）
98 熊谷 優 3 （気仙沼）
99 半澤 紗那 2 （仙台城南）
100 雨森 美咲 3 （塩釜）
101 今野 麗 3 （松島）
102 宮城 智音 3 （泉松陵）
103 佐竹 吏紅 2 （仙台二華）
104 千葉 優奈 3 （築館）
105 石山 若那 3 （仙台大明成）
106 中城 愛菜 1 （宮城広瀬）
107 齋藤 莉子 2 （一迫商）
108 遠藤 愛佳 3 （学院榴ヶ岡）
109 鈴木 一花 1 （多賀城）
110 佐藤 詩穂 1 （大河原産業）
111 山内 真帆 1 （仙台工）
112 菅原 寧々 3 （迫桜）
113 住家 芽衣 2 （尚絅）
114 赤坂 美優 2 （泉館山）
115 櫻井 咲 2 （聖ｳﾙｽﾗ）
128
39
180
40
129
41
206
42
130
43
181
44
131
219
45
132
46
182
47
133
48
207
49
134
50
183
51
135

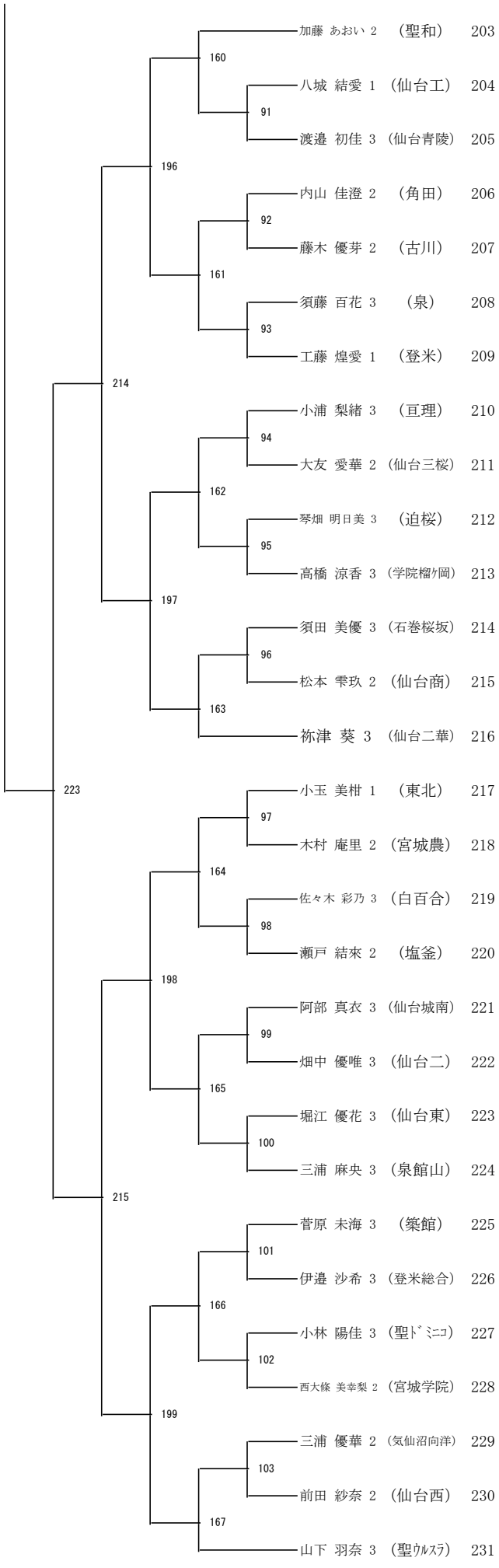
加藤 あおい 2 （聖和） 203
八城 結愛 1 （仙台工） 204
渡邉 初佳 3 （仙台青陵） 205
内山 佳澄 2 （角田） 206
藤木 優芽 2 （古川） 207
須藤 百花 3 （泉） 208
工藤 煌愛 1 （登米） 209
小浦 梨緒 3 （亘理） 210
大友 愛華 2 （仙台三桜） 211
琴畑 明日美 3 （迫桜） 212
高橋 涼香 3 （学院榴ヶ岡） 213
須田 美優 3 （石巻桜坂） 214
松本 雫玖 2 （仙台商） 215
祢津 葵 3 （仙台二華） 216
小玉 美柑 1 （東北） 217
木村 庵里 2 （宮城農） 218
佐々木 彩乃 3 （白百合） 219
瀬戸 結來 2 （塩釜） 220
阿部 真衣 3 （仙台城南） 221
畑中 優唯 3 （仙台二） 222
堀江 優花 3 （仙台東） 223
三浦 麻央 3 （泉館山） 224
菅原 未海 3 （築館） 225
伊邉 沙希 3 （登米総合） 226
小林 陽佳 3 （聖ﾄﾞﾐﾆｺ） 227
西大條 美幸梨 2 （宮城学院） 228
三浦 優華 2 （気仙沼向洋） 229
前田 紗奈 2 （仙台西） 230
山下 羽奈 3 （聖ｳﾙｽﾗ） 231
160
91
196
92
161
93
214
94
162
95
197
96
163
223
97
164
98
198
99
165
100
215
101
166
102
199
103
167